第３５回東北中学校ソフトテニス大会男子個人

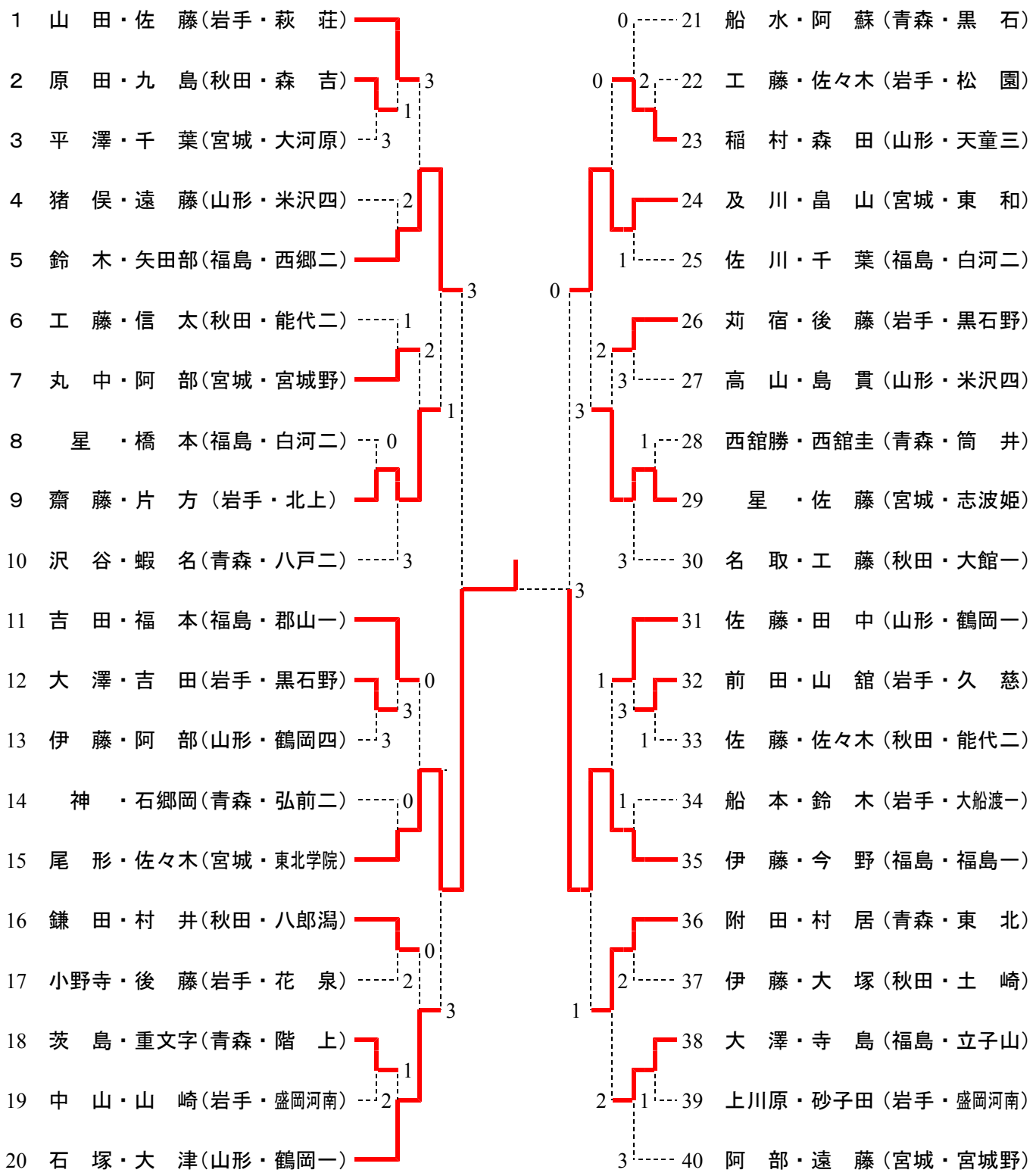

全国大会代表決定戦

第３５回東北中学校ソフトテニス大会女子個人

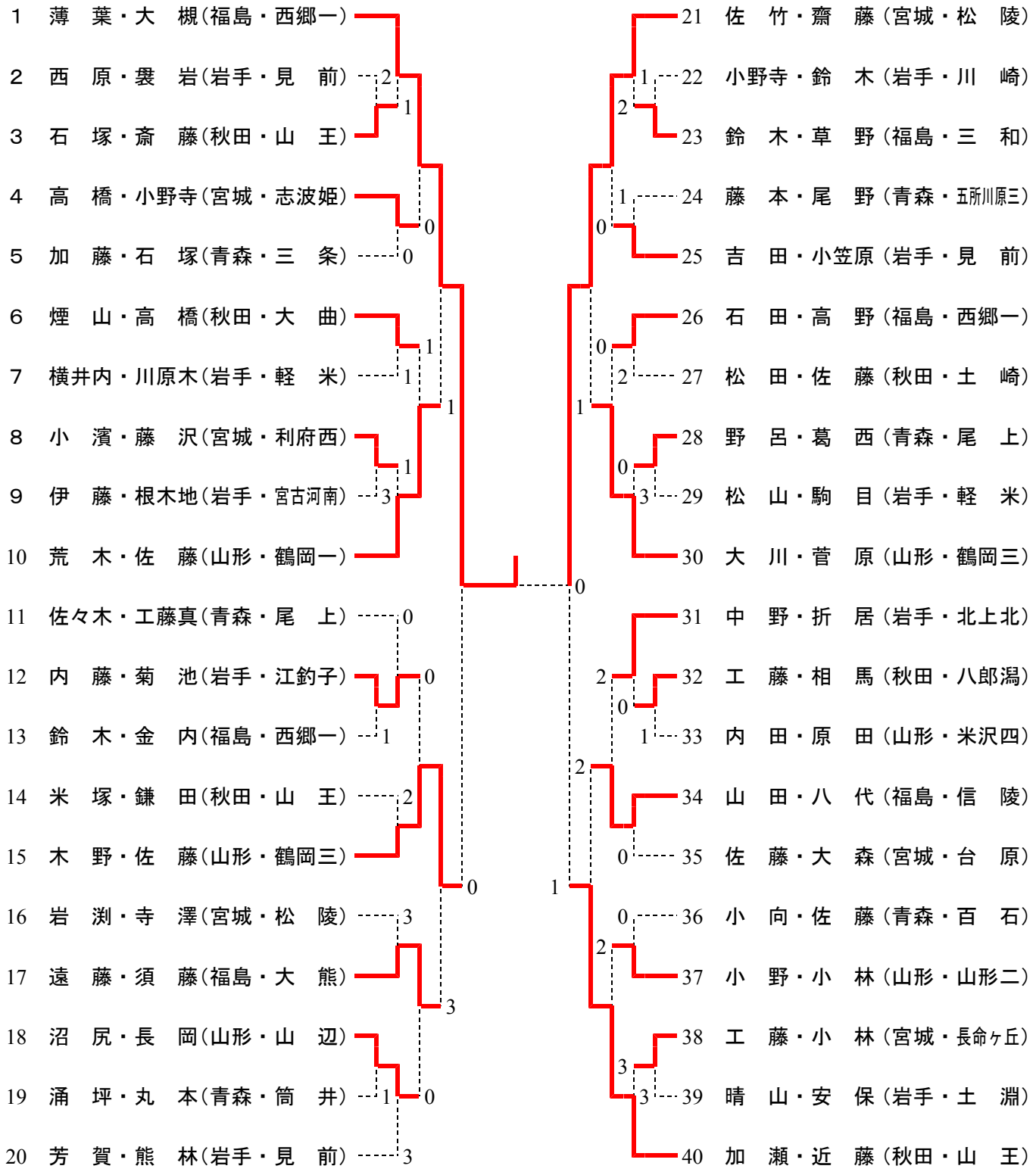

全国大会代表決定戦

10 荒 木・佐 藤（山形・鶴岡一） 3
17 遠 藤・須 藤（福島・大 熊）

3 30 大 川・菅 原（山形・鶴岡三）
34 山 田・八 代（福島・信 陵）