第２９回ミズノ杯争奪県北中学生研修大会
男子Ａチームの部

平成２７年５月５日　二本松市城山庭球場

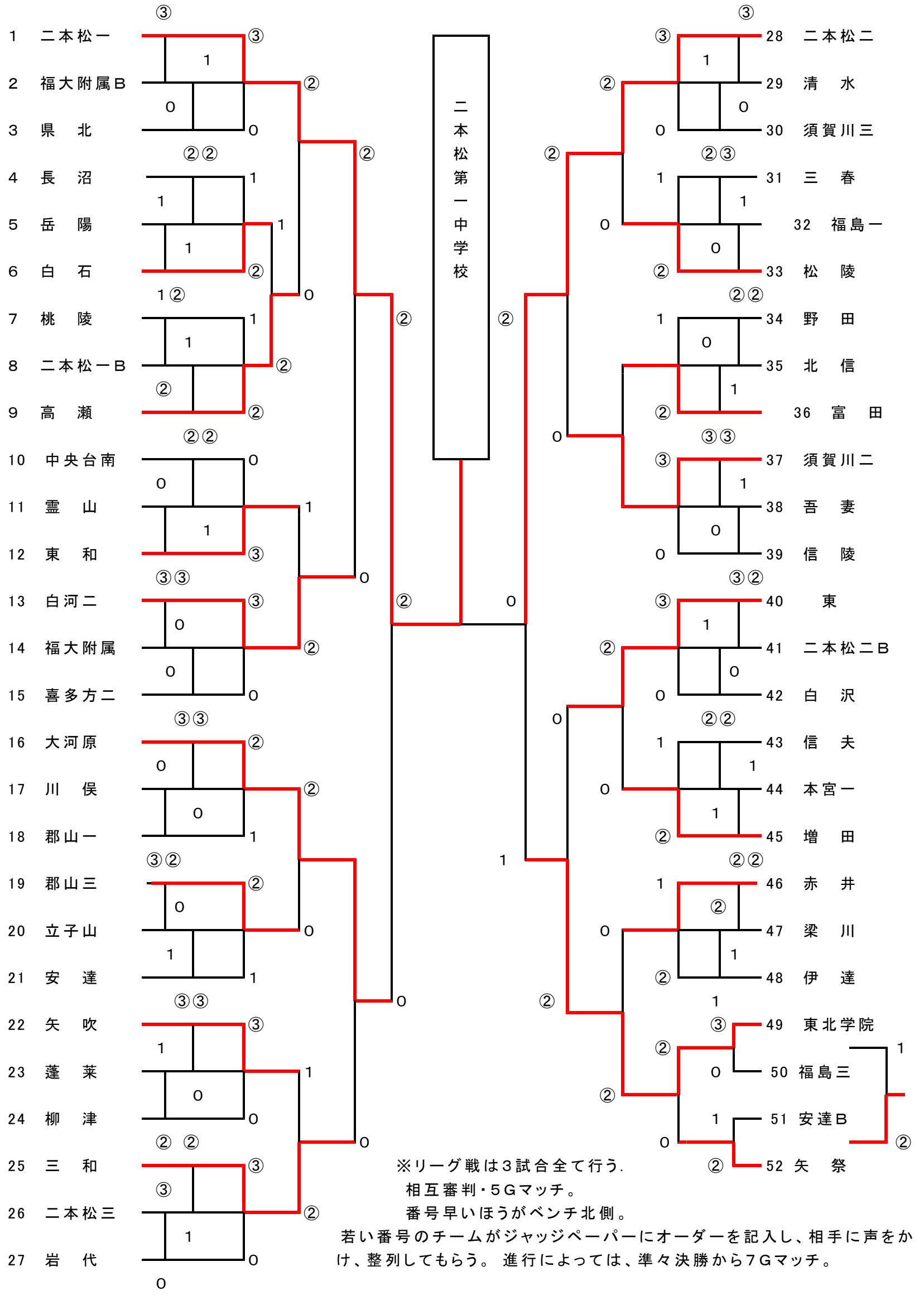

※リーグ戦は３試合全て行う.
相互審判・５Ｇマッチ。
番号早いほうがベンチ北側。
若い番号のチームがジャッジペーパーにオーダーを記入し、相手に声をかけ、整列してもらう。 進行によっては、準々決勝から７Ｇマッチ。