第２０回ミズノ杯争奪県北中学生研修大会
女子Ａチームの部

平成１８年５月５日　福島市庭球場

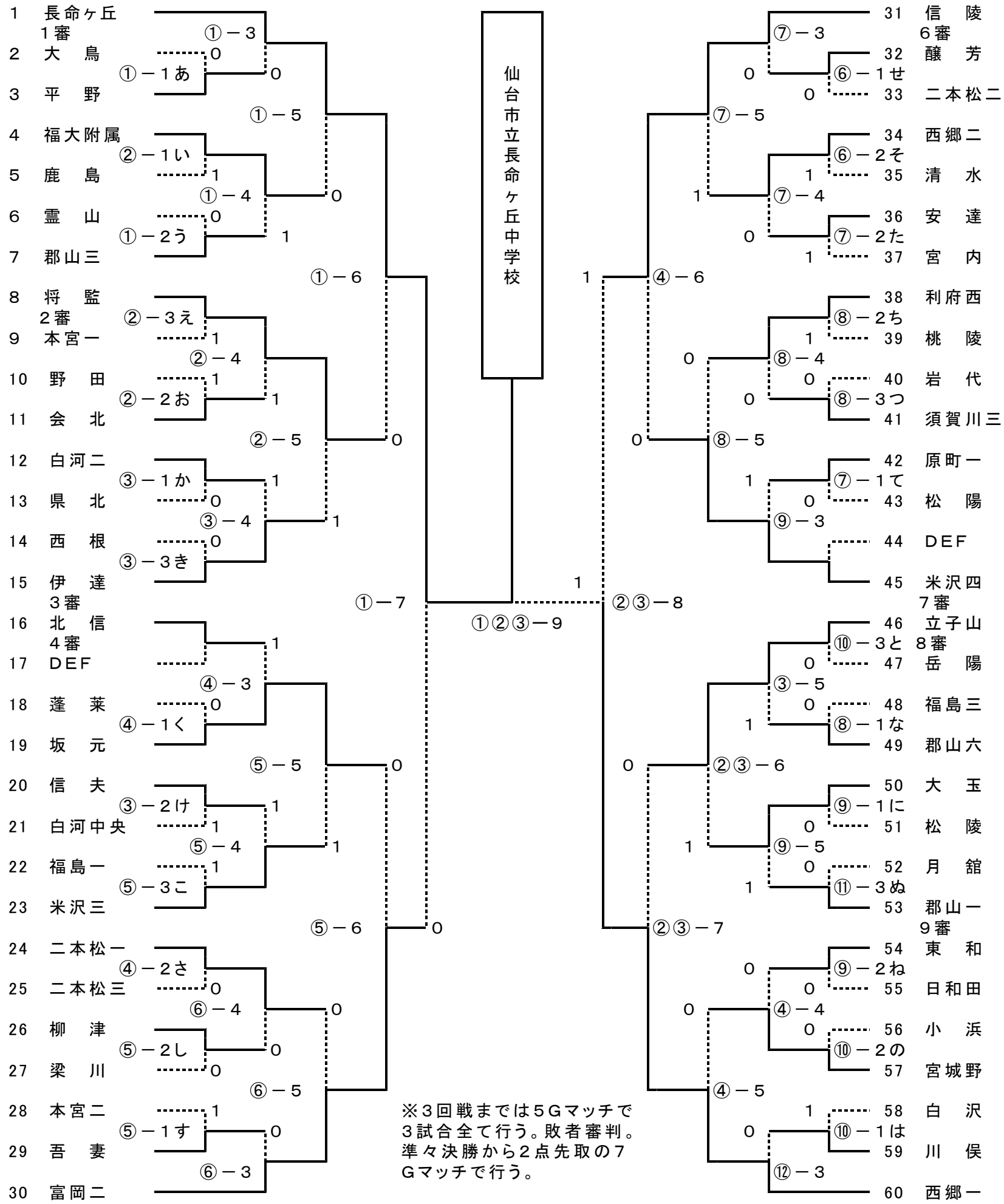

※３回戦までは５Ｇマッチで３試合全て行う。敗者審判。準々決勝から２点先取の７Ｇマッチで行う。

敗者研修試合（５Ｇマッチ）

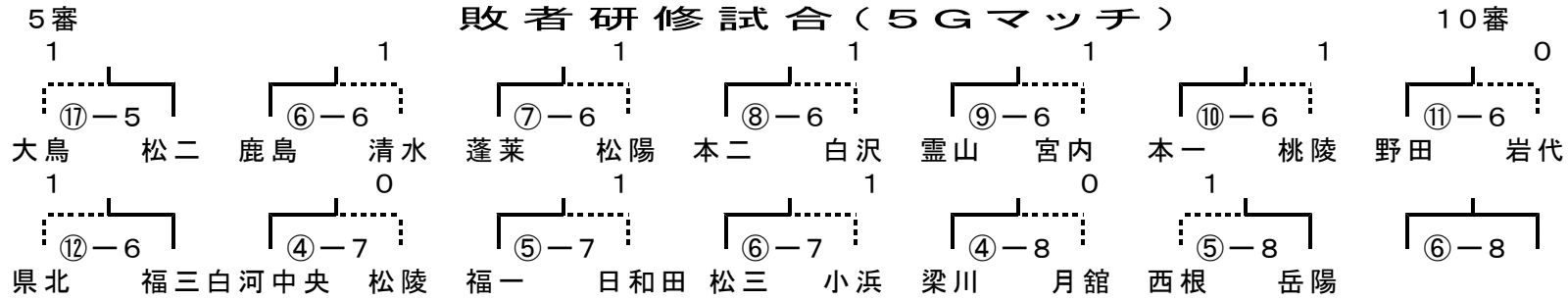

第２０回ミズノ杯争奪県北中学生研修大会
男子Ａチームの部

平成１８年５月５日　福島市庭球場

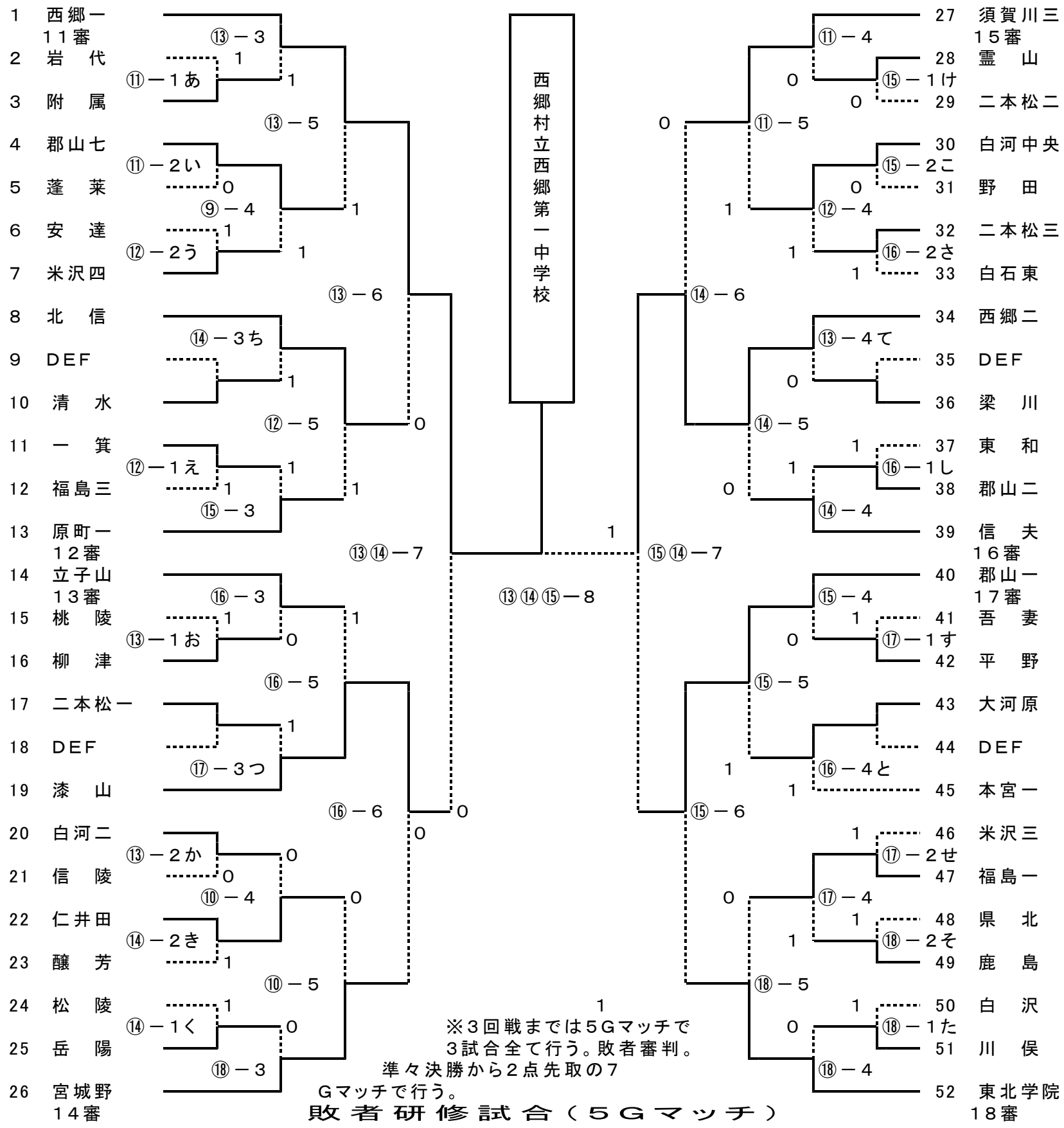

※３回戦までは５Ｇマッチで３試合全て行う。敗者審判。準々決勝から２点先取の７Ｇマッチで行う。
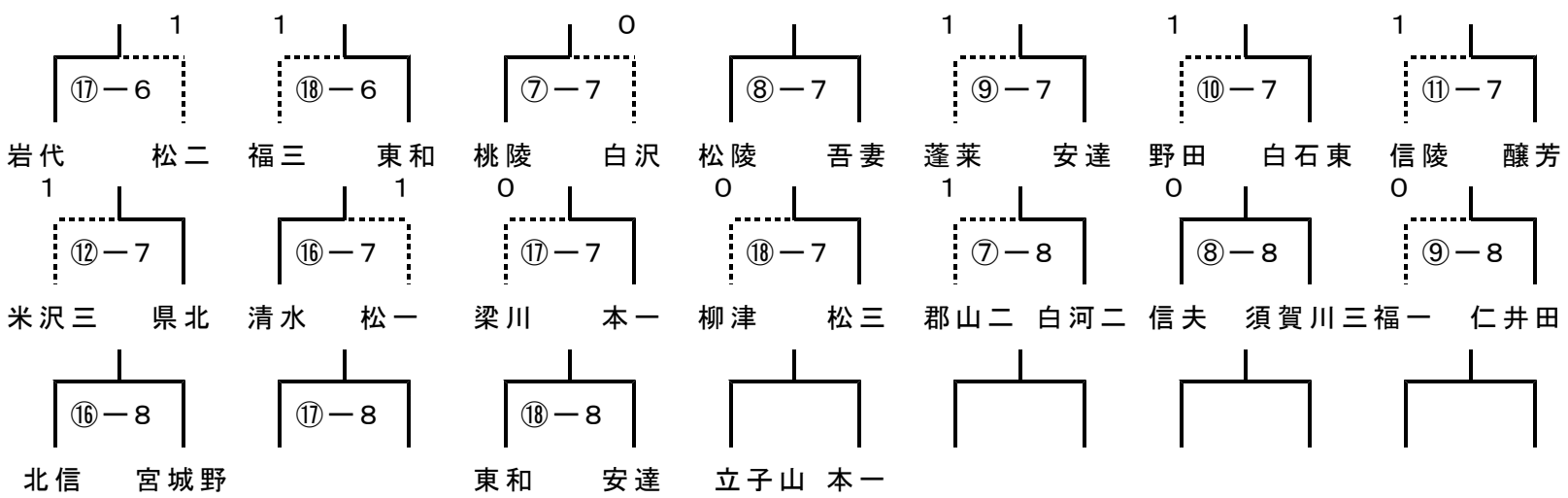
敗者研修試合（５Ｇマッチ）