第１９回ミズノ杯争奪県北中学生研修大会
男子Ａチームの部
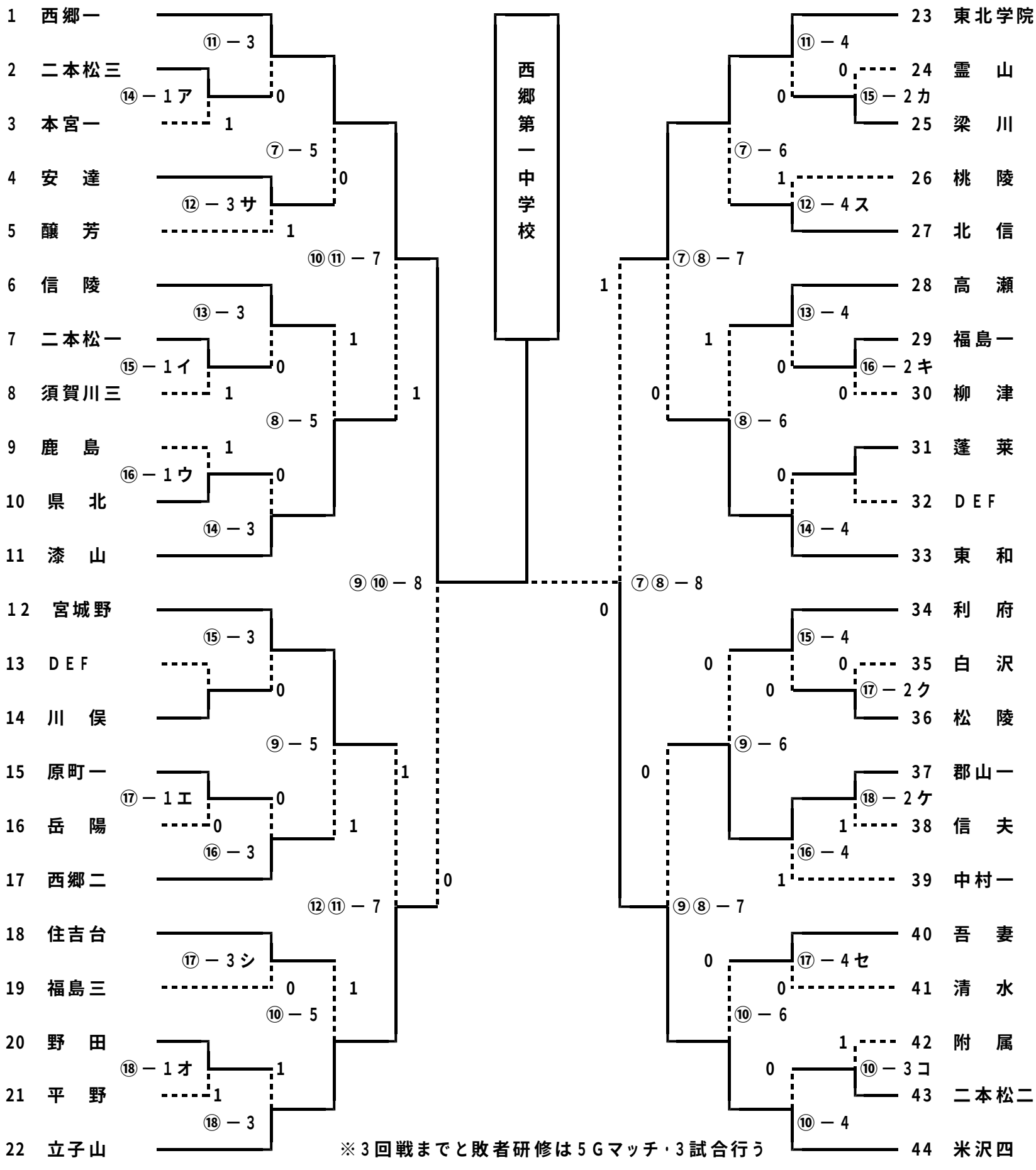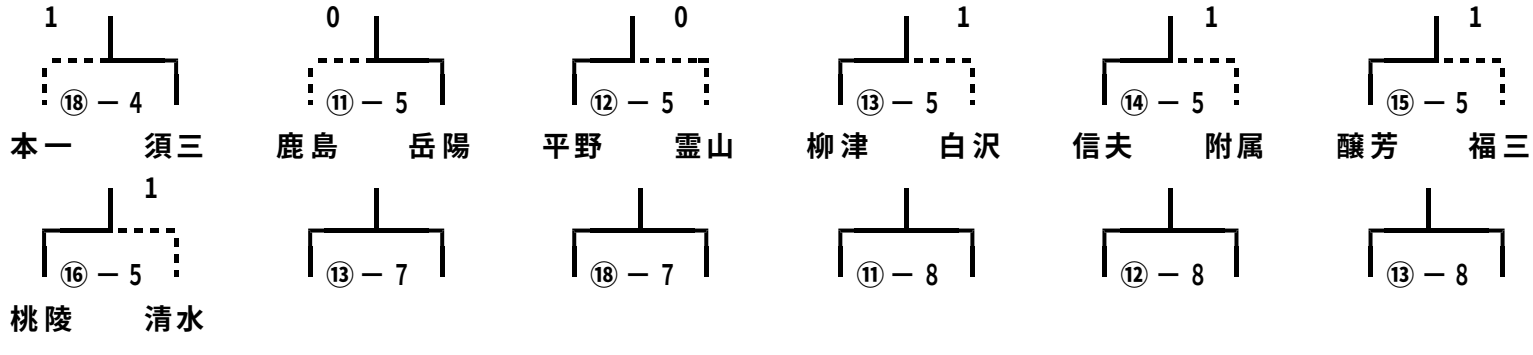
平成１７年５月５日　福島市庭球場