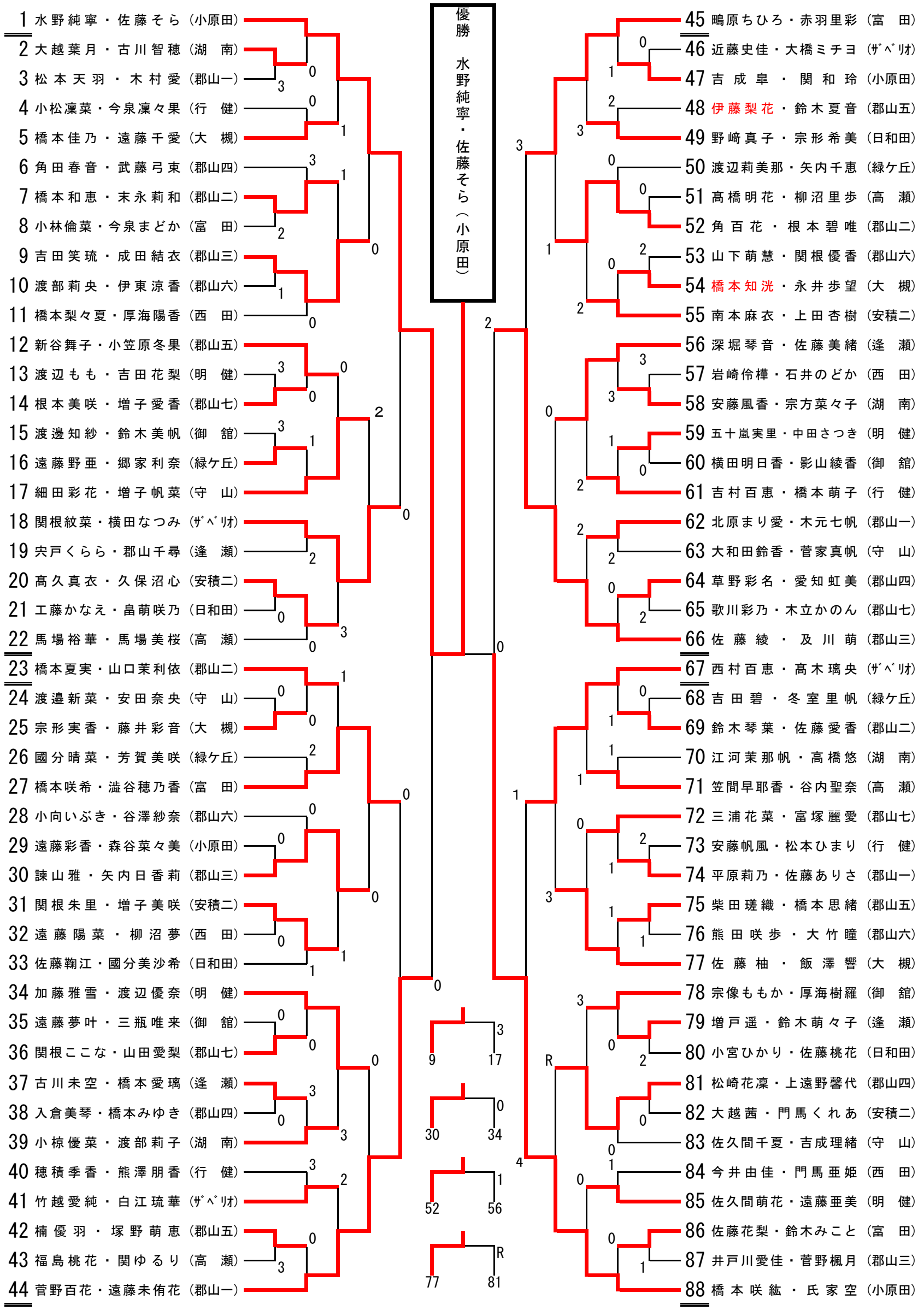# 平成２９年度　郡山市中学校総合体育大会　ソフトテニス競技　女子個人戦