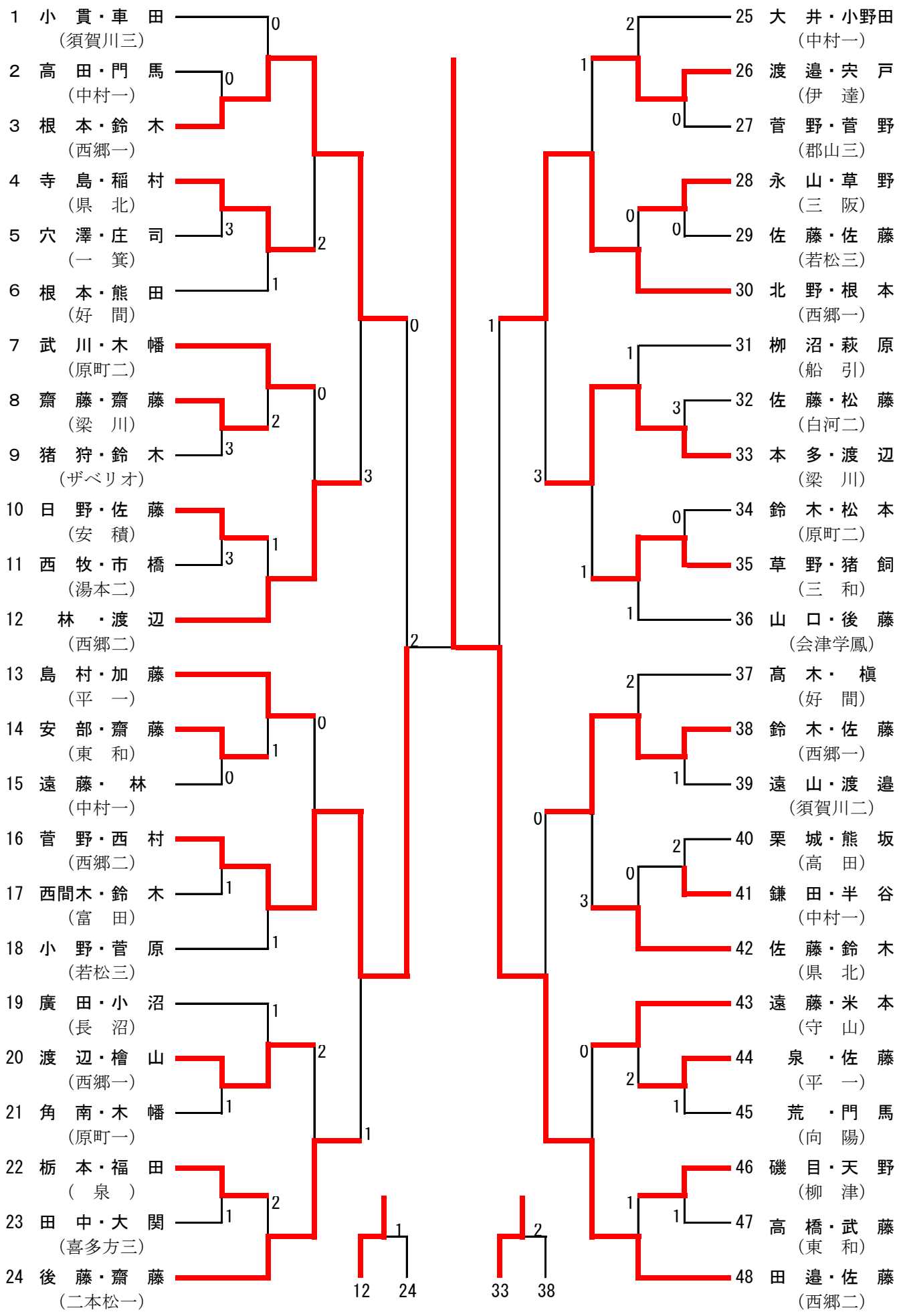男子個人戦　組み合わせ表