男子個人戦　試合結果

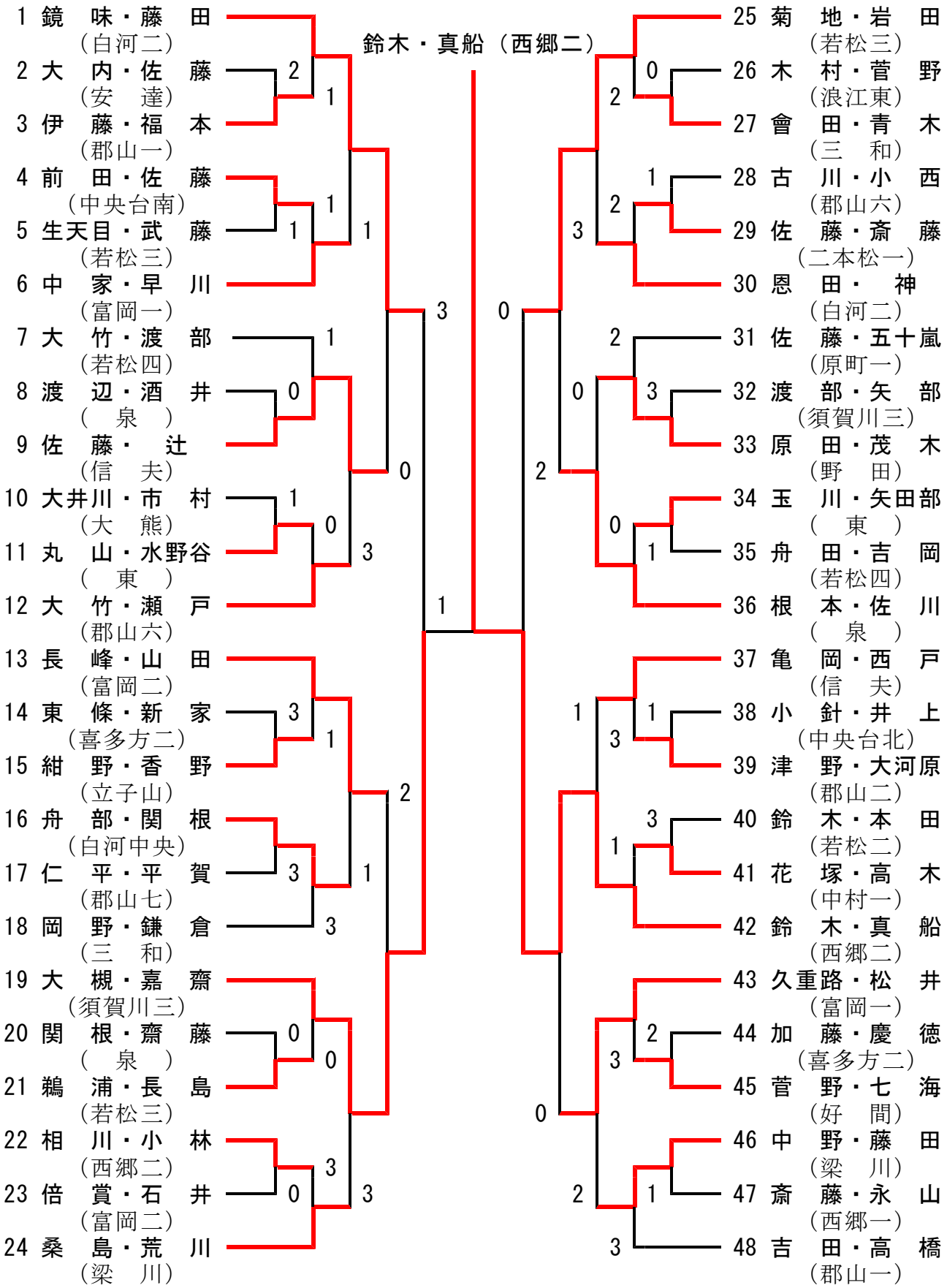
鈴木・真船（西郷二）
1 鏡　味・藤　田（白河二）
2 大　内・佐　藤（安　達）
3 伊　藤・福　本（郡山一）
4 前　田・佐　藤（中央台南）
5 生天目・武　藤（若松三）
6 中　家・早　川（富岡一）
7 大　竹・渡　部（若松四）
8 渡　辺・酒　井（　泉　）
9 佐　藤・　辻（信　夫）
10 大井川・市　村（大　熊）
11 丸　山・水野谷（　東　）
12 大　竹・瀬　戸（郡山六）
13 長　峰・山　田（富岡二）
14 東　條・新　家（喜多方二）
15 紺　野・香　野（立子山）
16 舟　部・関　根（白河中央）
17 仁　平・平　賀（郡山七）
18 岡　野・鎌　倉（三　和）
19 大　槻・嘉　齋（須賀川三）
20 関　根・齋　藤（　泉　）
21 鵜　浦・長　島（若松三）
22 相　川・小　林（西郷二）
23 倍　賞・石　井（富岡二）
24 桑　島・荒　川（梁　川）
25 菊　地・岩　田（若松三）
26 木　村・菅　野（浪江東）
27 會　田・青　木（三　和）
28 古　川・小　西（郡山六）
29 佐　藤・斎　藤（二本松一）
30 恩　田・　神（白河二）
31 佐　藤・五十嵐（原町一）
32 渡　部・矢　部（須賀川三）
33 原　田・茂　木（野　田）
34 玉　川・矢田部（　東　）
35 舟　田・吉　岡（若松四）
36 根　本・佐　川（　泉　）
37 亀　岡・西　戸（信　夫）
38 小　針・井　上（中央台北）
39 津　野・大河原（郡山二）
40 鈴　木・本　田（若松二）
41 花　塚・高　木（中村一）
42 鈴　木・真　船（西郷二）
43 久重路・松　井（富岡一）
44 加　藤・慶　徳（喜多方二）
45 菅　野・七　海（好　間）
46 中　野・藤　田（梁　川）
47 斎　藤・永　山（西郷一）
48 吉　田・高　橋（郡山一）

女子個人戦　試合結果

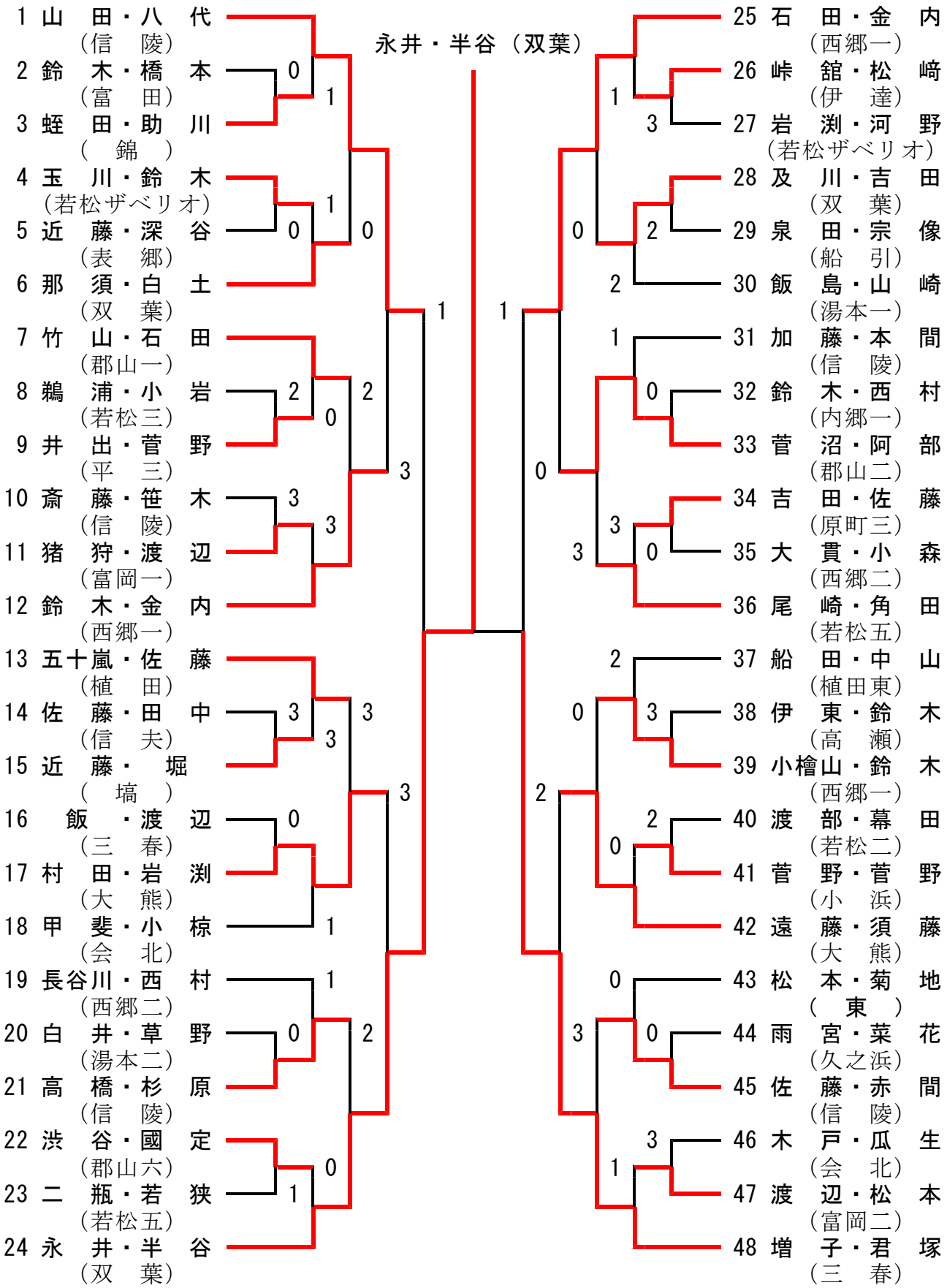
永井・半谷（双葉）
1 山田・八代（信陵）
2 鈴木・橋本（富田）
3 蛭田・助川（錦）
4 玉川・鈴木（若松ザベリオ）
5 近藤・深谷（表郷）
6 那須・白土（双葉）
7 竹山・石田（郡山一）
8 鵜浦・小岩（若松三）
9 井出・菅野（平三）
10 斎藤・笹木（信陵）
11 猪狩・渡辺（富岡一）
12 鈴木・金内（西郷一）
13 五十嵐・佐藤（植田）
14 佐藤・田中（信夫）
15 近藤・堀（塙）
16 飯・渡辺（三春）
17 村田・岩渕（大熊）
18 甲斐・小椋（会北）
19 長谷川・西村（西郷二）
20 白井・草野（湯本二）
21 高橋・杉原（信陵）
22 渋谷・國定（郡山六）
23 二瓶・若狭（若松五）
24 永井・半谷（双葉）
25 石田・金内（西郷一）
26 峠舘・松崎（伊達）
27 岩渕・河野（若松ザベリオ）
28 及川・吉田（双葉）
29 泉田・宗像（船引）
30 飯島・山崎（湯本一）
31 加藤・本間（信陵）
32 鈴木・西村（内郷一）
33 菅沼・阿部（郡山二）
34 吉田・佐藤（原町三）
35 大貫・小森（西郷二）
36 尾崎・角田（若松五）
37 船田・中山（植田東）
38 伊東・鈴木（高瀬）
39 小檜山・鈴木（西郷一）
40 渡部・幕田（若松二）
41 菅野・菅野（小浜）
42 遠藤・須藤（大熊）
43 松本・菊地（東）
44 雨宮・菜花（久之浜）
45 佐藤・赤間（信陵）
46 木戸・瓜生（会北）
47 渡辺・松本（富岡二）
48 増子・君塚（三春）