男子個人戦　組み合わせ表

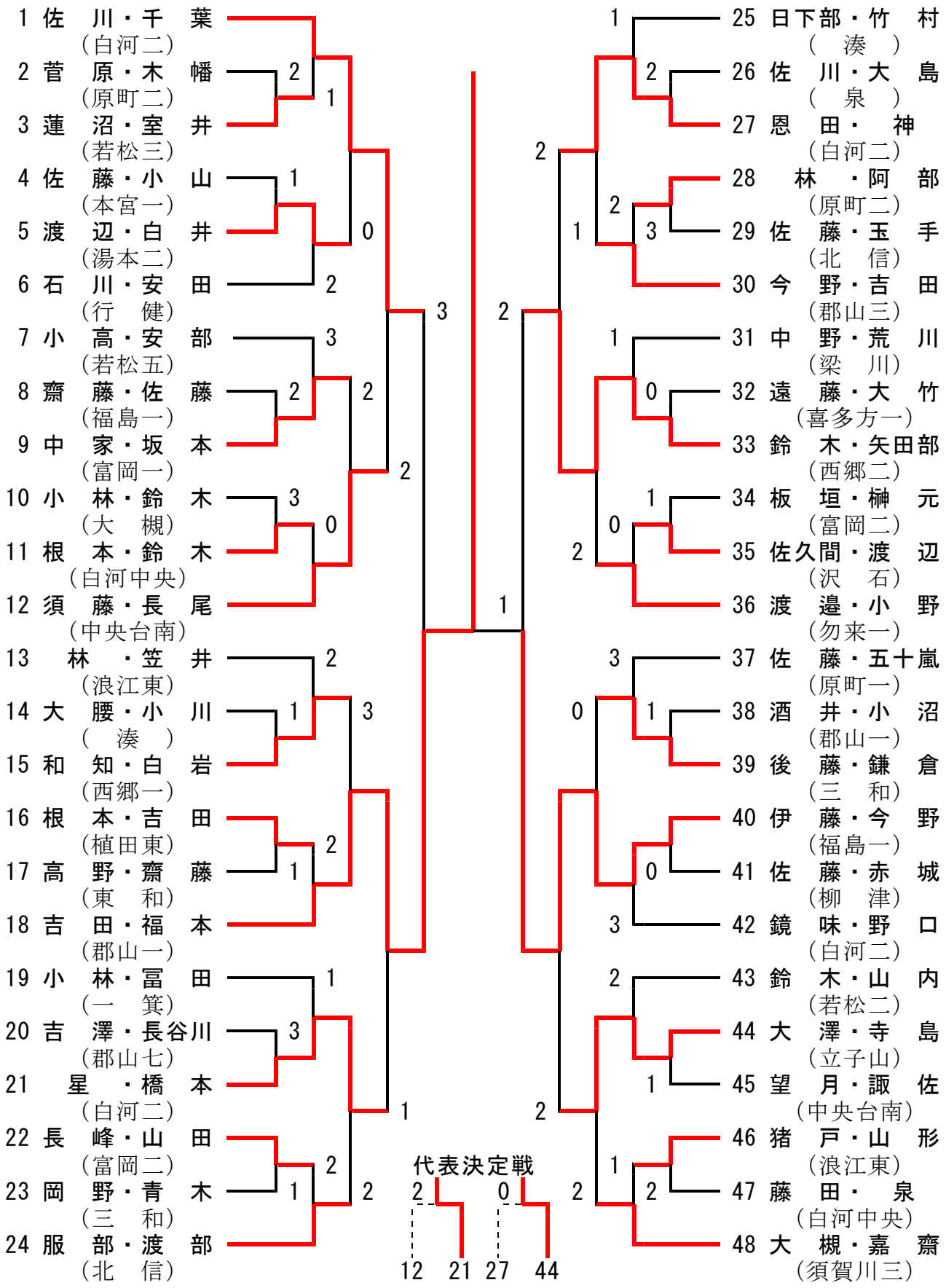

女子個人戦　組み合わせ表

1 遠　藤・荻　野
（三　和）
2 狩　野・鈴　木
（大　玉）
3 高　橋・岩　澤
（本　郷）
4 鈴　木・金　内
（西郷一）
5 立　野・坂　下
（小　高）
6 村　越・齋　藤
（須賀川三）
7 山　田・八　代
（信　陵）
8 佐久間・面　川
（沢　石）
9 玉　川・青　木
（ザベリオ）
10 橋　本・福　田
（西郷二）
11 小　野・　畠
（植田東）
12 笹　山・秋　元
（富岡二）
13 竹　山・石　田
（郡山一）
14 渡　辺・清　水
（植田東）
15 渡　辺・舟　山
（信　夫）
16 永　井・及　川
（双　葉）
17 菊　地・森　合
（若松五）
18 石　田・高　野
（西郷一）
19 吉　田・猪　狩
（久之浜）
20 泉　田・中　澤
（船　引）
21 花　田・佐　藤
（伊　達）
22 田　辺・猪　俣
（白河二）
23 秋　元・泉　澤
（富岡二）
24 原　・木　戸
（会　北）

25 大　友・丹　治
（福島一）
26 佐　藤・及　川
（若松一）
27 増　田・斎　藤
（富岡二）
28 増　子・君　塚
（三　春）
29 戸井田・小　松
（　塙　）
30 鈴　木・草　野
（三　和）
31 石　井・鵜　浦
（若松三）
32 峠　舘・金　成
（伊　達）
33 月　岡・小　森
（西郷二）
34 芳　賀・深　谷
（中央台南）
35 柏　村・小　拔
（稲　田）
36 遠　藤・須　藤
（大　熊）
37 渋　谷・小　西
（郡山六）
38 森　・猪　狩
（川　内）
39 鑓　水・大河内
（白河二）
40 齋　藤・杉　原
（信　陵）
41 木　戸・渡　部
（会　北）
42 岡　崎・樋　口
（植田東）
43 神　田・鈴　木
（ザベリオ）
44 伊　東・鈴　木
（高　瀬）
45 高　橋・櫻　井
（原町一）
46 芳　見・菅　野
（二本松一）
47 猪　狩・長谷川
（久之浜）
48 薄　葉・大　槻
（西郷一）

代表決定戦
4　21　30　42