男子個人戦　組み合わせ表

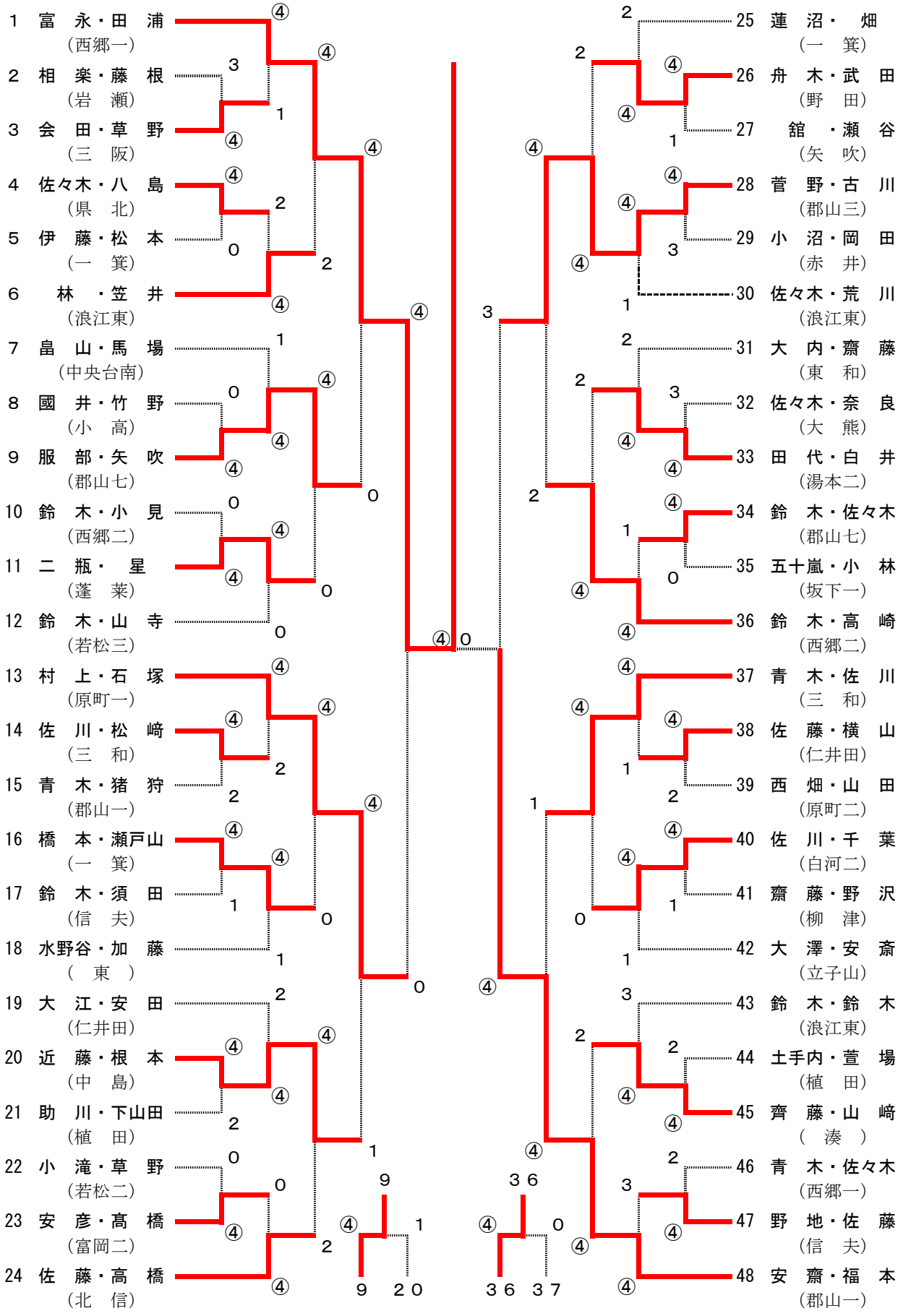
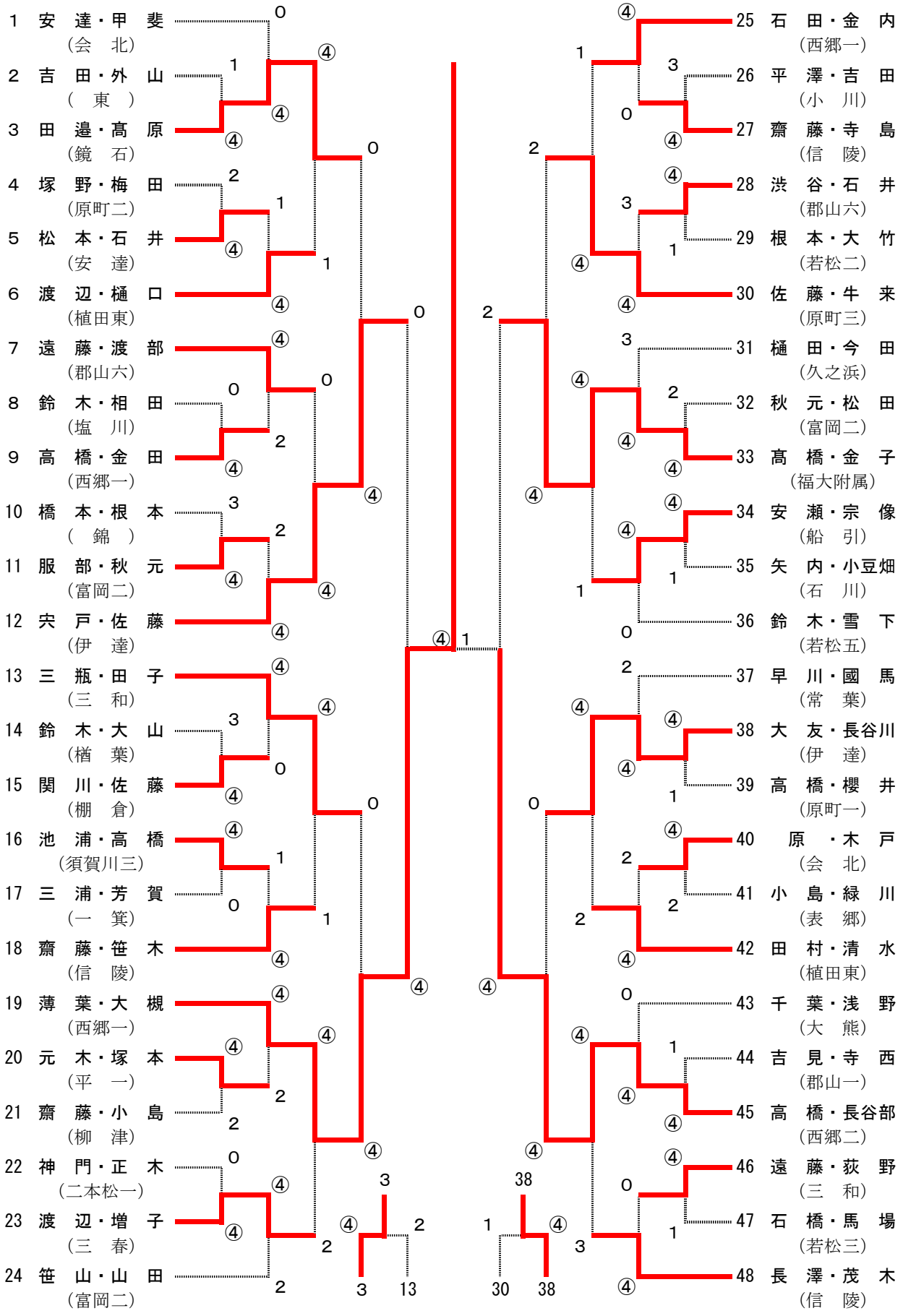
女子個人戦　組み合わせ表