男子個人戦　試合結果

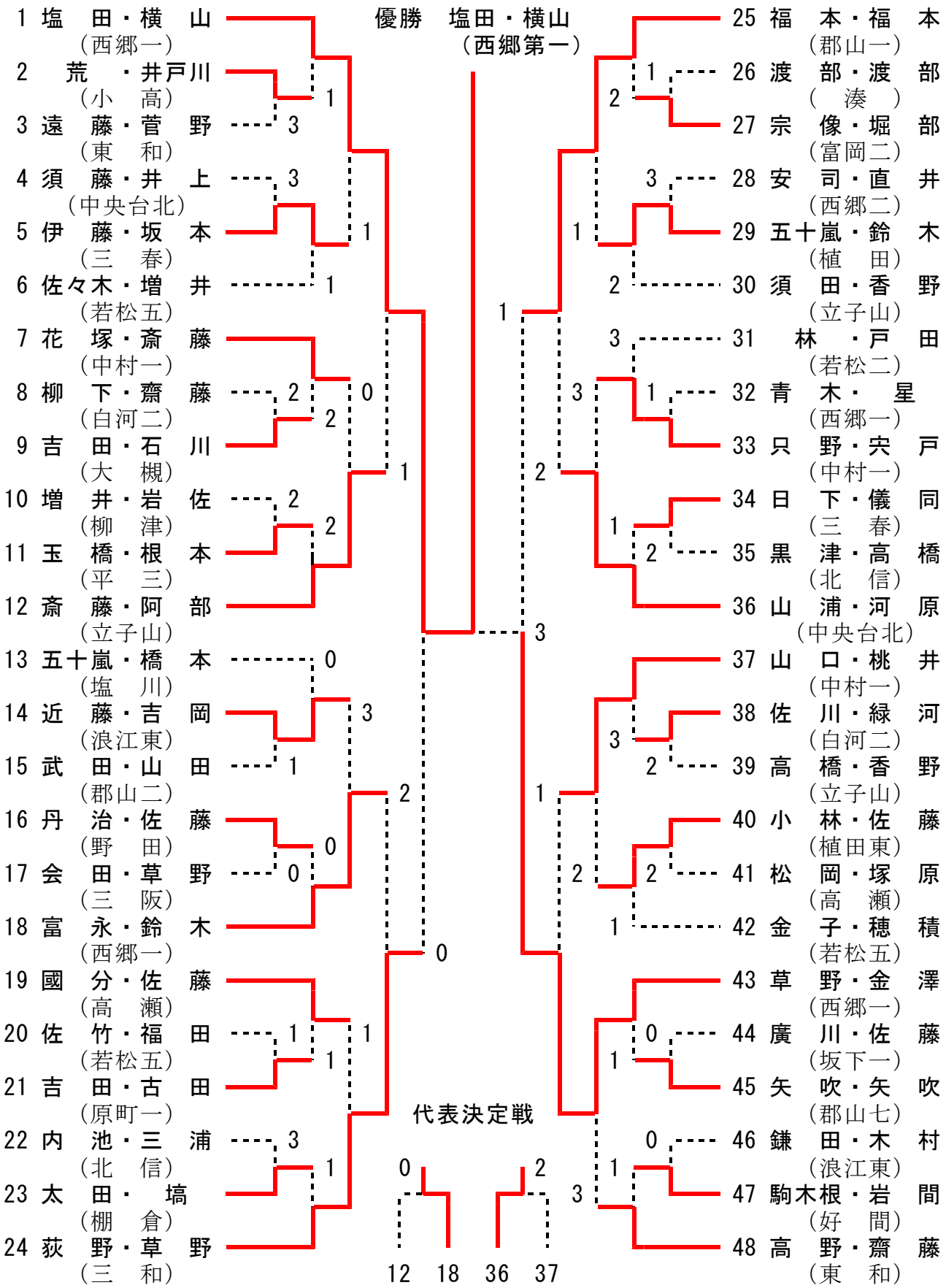
優勝　塩田・横山
（西郷第一）
1 塩　田・横　山
（西郷一）
2　荒　・井戸川
（小　高）
3 遠　藤・菅　野
（東　和）
4 須　藤・井　上
（中央台北）
5 伊　藤・坂　本
（三　春）
6 佐々木・増　井
（若松五）
7 花　塚・斎　藤
（中村一）
8 柳　下・齋　藤
（白河二）
9 吉　田・石　川
（大　槻）
10 増　井・岩　佐
（柳　津）
11 玉　橋・根　本
（平　三）
12 斎　藤・阿　部
（立子山）
13 五十嵐・橋　本
（塩　川）
14 近　藤・吉　岡
（浪江東）
15 武　田・山　田
（郡山二）
16 丹　治・佐　藤
（野　田）
17 会　田・草　野
（三　阪）
18 富　永・鈴　木
（西郷一）
19 國　分・佐　藤
（高　瀬）
20 佐　竹・福　田
（若松五）
21 吉　田・古　田
（原町一）
22 内　池・三　浦
（北　信）
23 太　田・　塙
（棚　倉）
24 荻　野・草　野
（三　和）
25 福　本・福　本
（郡山一）
26 渡　部・渡　部
（　湊　）
27 宗　像・堀　部
（富岡二）
28 安　司・直　井
（西郷二）
29 五十嵐・鈴　木
（植　田）
30 須　田・香　野
（立子山）
31　林　・戸　田
（若松二）
32 青　木・　星
（西郷一）
33 只　野・宍　戸
（中村一）
34 日　下・儀　同
（三　春）
35 黒　津・高　橋
（北　信）
36 山　浦・河　原
（中央台北）
37 山　口・桃　井
（中村一）
38 佐　川・緑　河
（白河二）
39 高　橋・香　野
（立子山）
40 小　林・佐　藤
（植田東）
41 松　岡・塚　原
（高　瀬）
42 金　子・穂　積
（若松五）
43 草　野・金　澤
（西郷一）
44 廣　川・佐　藤
（坂下一）
45 矢　吹・矢　吹
（郡山七）
46 鎌　田・木　村
（浪江東）
47 駒木根・岩　間
（好　間）
48 高　野・齋　藤
（東　和）
代表決定戦
0
2
12
18
36
37

女子個人戦　試合結果

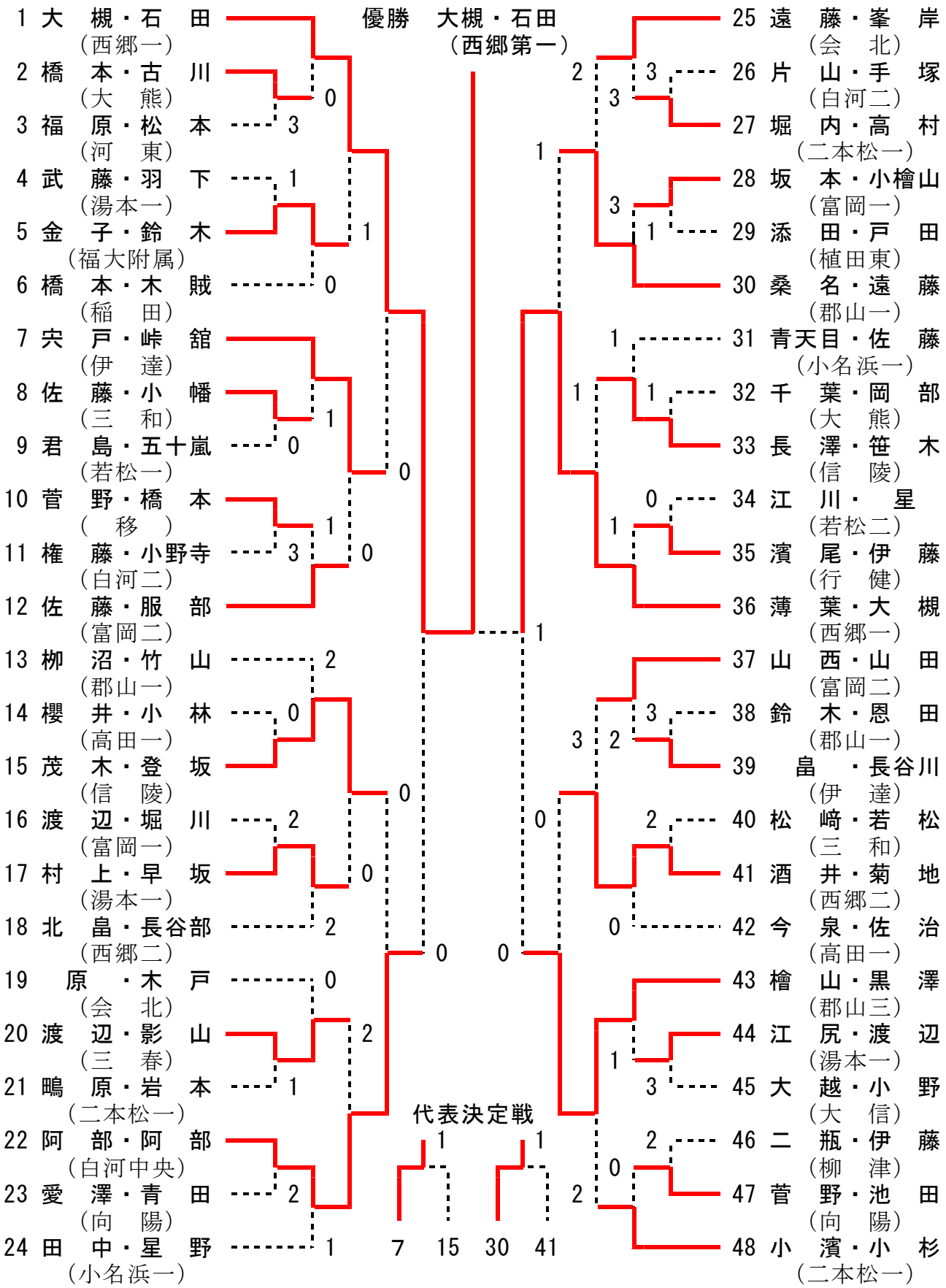
優勝　大槻・石田
（西郷第一）
1 大槻・石田（西郷一）
2 橋本・古川（大熊）
3 福原・松本（河東）
4 武藤・羽下（湯本一）
5 金子・鈴木（福大附属）
6 橋本・木賊（稲田）
7 宍戸・峠舘（伊達）
8 佐藤・小幡（三和）
9 君島・五十嵐（若松一）
10 菅野・橋本（移）
11 権藤・小野寺（白河二）
12 佐藤・服部（富岡二）
13 柳沼・竹山（郡山一）
14 櫻井・小林（高田一）
15 茂木・登坂（信陵）
16 渡辺・堀川（富岡一）
17 村上・早坂（湯本一）
18 北畠・長谷部（西郷二）
19 原・木戸（会北）
20 渡辺・影山（三春）
21 鴫原・岩本（二本松一）
22 阿部・阿部（白河中央）
23 愛澤・青田（向陽）
24 田中・星野（小名浜一）
25 遠藤・峯岸（会北）
26 片山・手塚（白河二）
27 堀内・高村（二本松一）
28 坂本・小檜山（富岡一）
29 添田・戸田（植田東）
30 桑名・遠藤（郡山一）
31 青天目・佐藤（小名浜一）
32 千葉・岡部（大熊）
33 長澤・笹木（信陵）
34 江川・星（若松二）
35 濱尾・伊藤（行健）
36 薄葉・大槻（西郷一）
37 山西・山田（富岡二）
38 鈴木・恩田（郡山一）
39 畠・長谷川（伊達）
40 松﨑・若松（三和）
41 酒井・菊地（西郷二）
42 今泉・佐治（高田一）
43 檜山・黒澤（郡山三）
44 江尻・渡辺（湯本一）
45 大越・小野（大信）
46 二瓶・伊藤（柳津）
47 菅野・池田（向陽）
48 小濱・小杉（二本松一）
代表決定戦
7 15 30 41