平成２７年度県北地区中体連総合体育大会
ソフトテニス競技個人戦（男子）

平成２７年　６月１６日（火）１７日（水）　県営あづま運動公園庭球場

1 佐　藤・佐　藤　福１　（信　夫）
2 加　藤・山　下　安５　（二本松三）
3 渡　邉・浜　名　福９　（野　田）
4 遠　藤・大久保　伊３　（桃　陵）
5 木　村・八　巻　福５　（平　野）
6 相　原・齋　藤　伊５　（梁　川）
7 三津間・鈴　木　福９　（松　陵）
8 大　内・須　賀　安２　（二本松一）
9 大　内・村　上　福３　（野　田）
10 長谷部・高　橋　伊５　（霊　山）
11 酒　井・渡　邉　福９　（福大附属）
12 根　本・大　内　安３　（二本松二）
13 渡　辺・半　澤　福５　（信　夫）
14 瀧　戸・齋　藤　安５　（二本松一）
15 寺　島・大　澤　福９　（立子山）
16 佐　藤・田　中　伊１　（伊　達）
17 守　谷・齋　藤　安１　（二本松一）
18 金　子・山　本　福９　（岳　陽）
19 佐　藤・小野寺　伊５　（梁　川）
20 佐々木・奈良輪　福５　（福島一）
21 三　浦・神　林　伊３　（伊　達）
22 宍　戸・福　島　福９　（松　陵）
23 氏　家・渡　邉　安５　（本宮一）
24 松　野・伊　藤　福３　（野　田）
25 人　見・佐　藤　伊２　（桃　陵）
26 朝　倉・中　村　福９　（松　陵）
27 遠　藤・遠　藤　安５　（二本松二）
28 大　泉・佐久間　福５　（野　田）
29 小　林・松　田　安３　（二本松一）
30 菅　野・本　間　福９　（北　信）
31 岡　崎・菅　野　伊５　（霊　山）
32 田　中・鈴　木　福２　（信　夫）

守谷善太・齋藤大樹　二本松一

タイムテーブル
１：１３：００～
４：１４：１５～
６：１５：２５～

平成２７年度県北地区中体連総合体育大会
ソフトテニス競技個人戦（女子）

平成２７年　６月１６日（火）１７日（水）　県営あづま運動公園庭球場

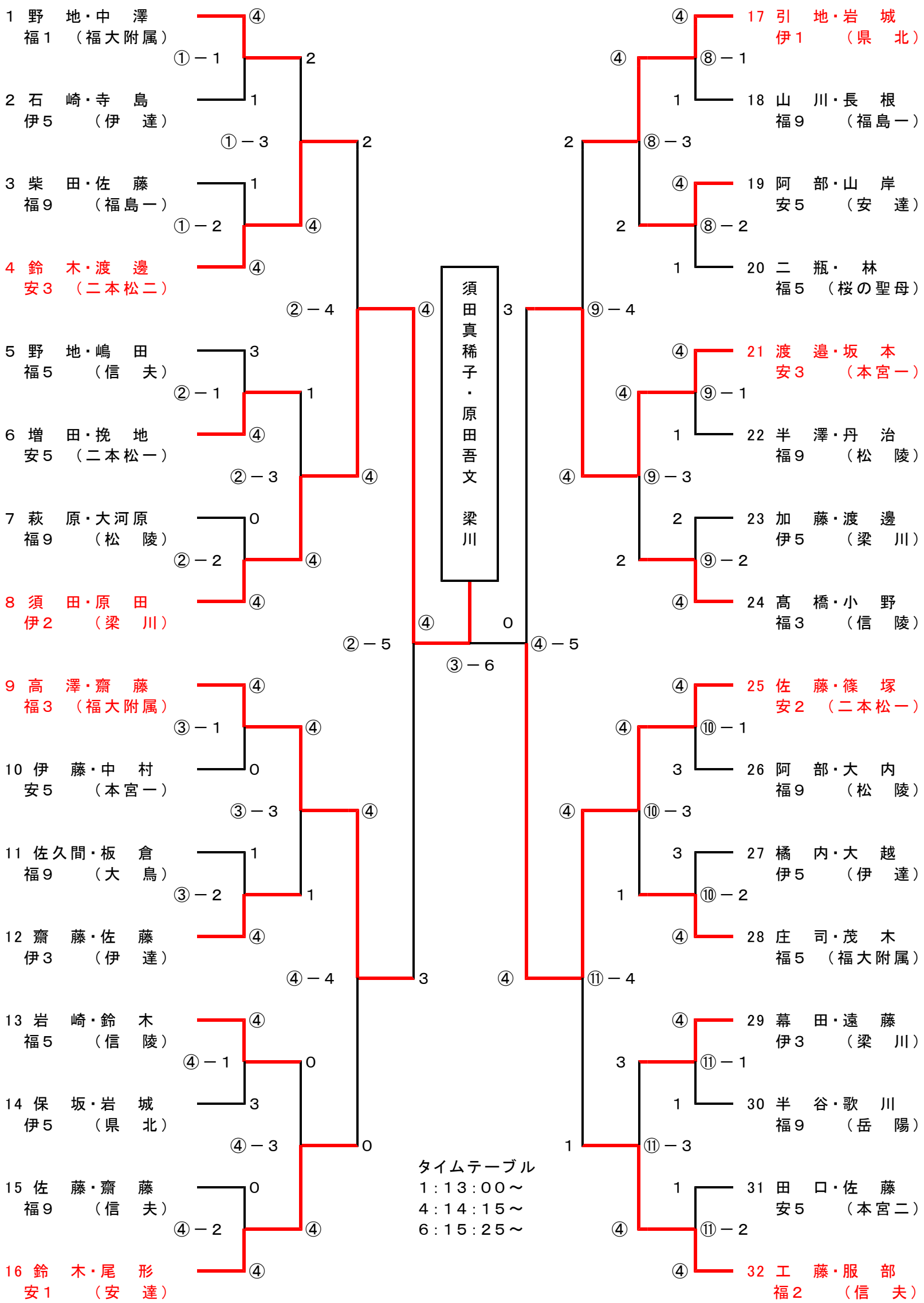

タイムテーブル
１：１３：００～
４：１４：１５～
６：１５：２５～