# 平成２５年度県北地区中体連総合体育大会
# ソフトテニス競技個人戦（男子）

平成２５年６月１８日（火）　福島市庭球場

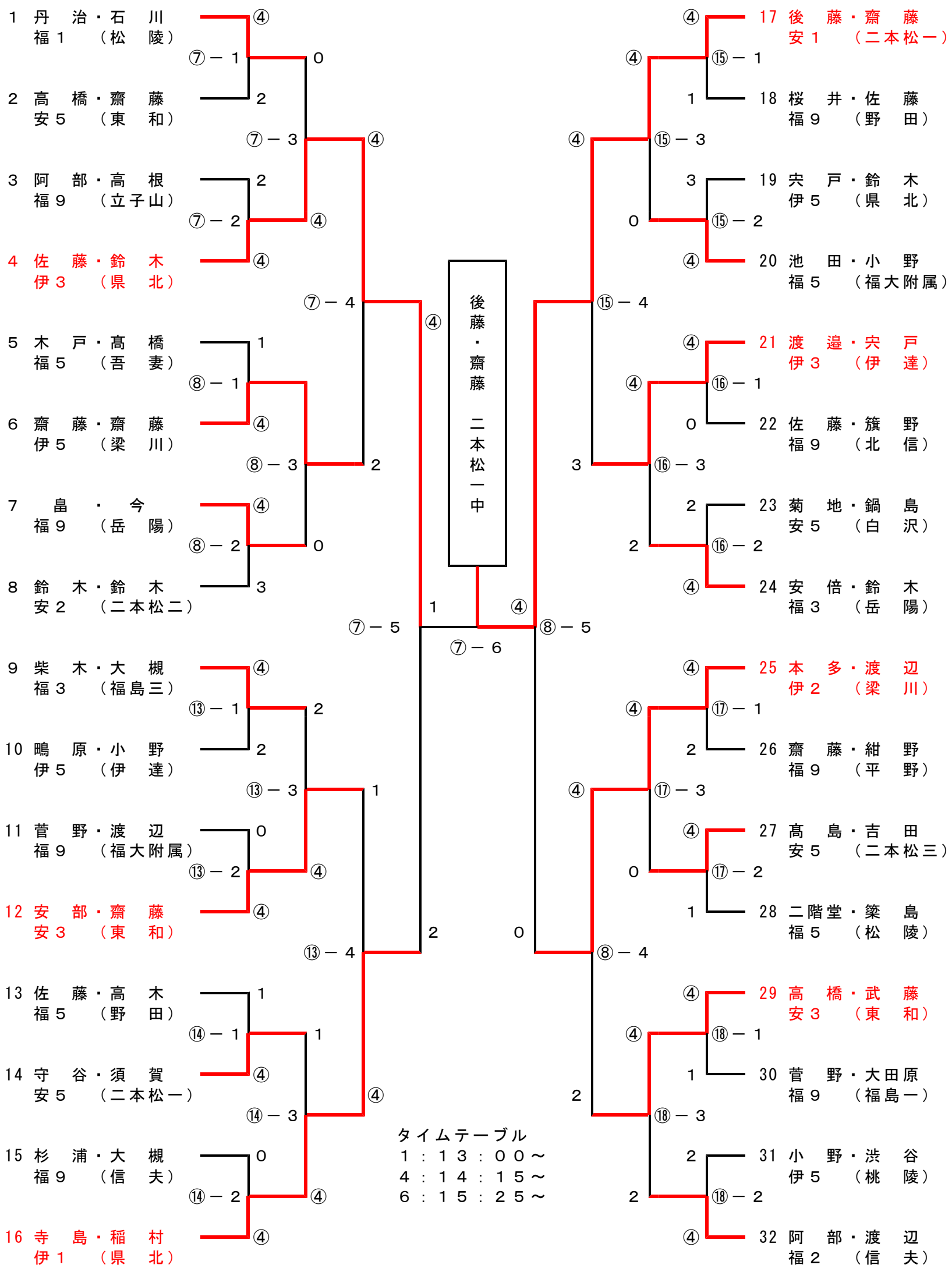


タイムテーブル
１：１３：００～
４：１４：１５～
６：１５：２５～

# 平成２５年度県北地区中体連総合体育大会
# ソフトテニス競技個人戦（女子）

平成２５年６月１８日（火）　福島市庭球場

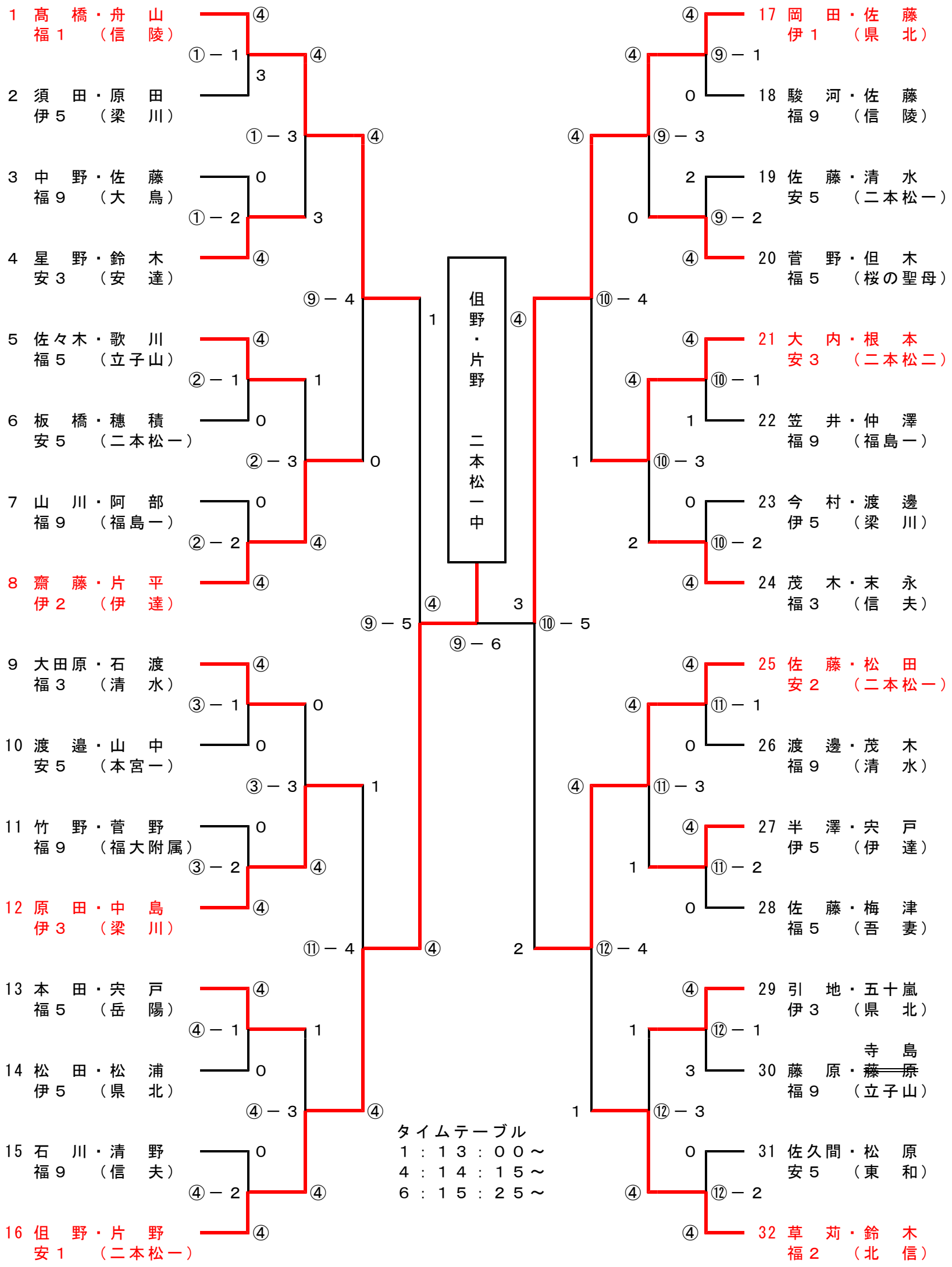


タイムテーブル
１：１３：００～
４：１４：１５～
６：１５：２５～