第６４回福島県中学校体育大会県北地区予選大会
ソフトテニス競技

令和３年６月１５日（火）　二本松市城山庭球場

男子団体戦

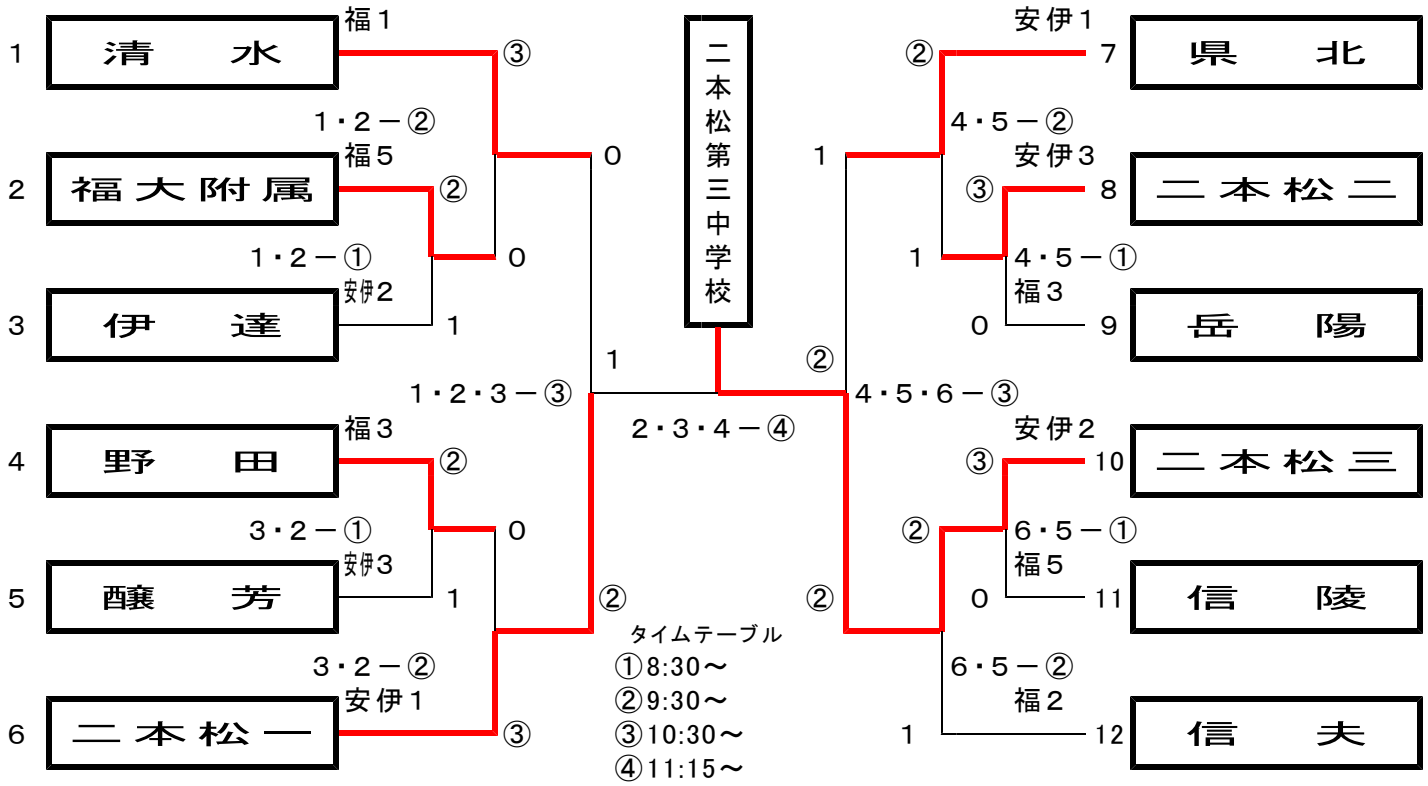
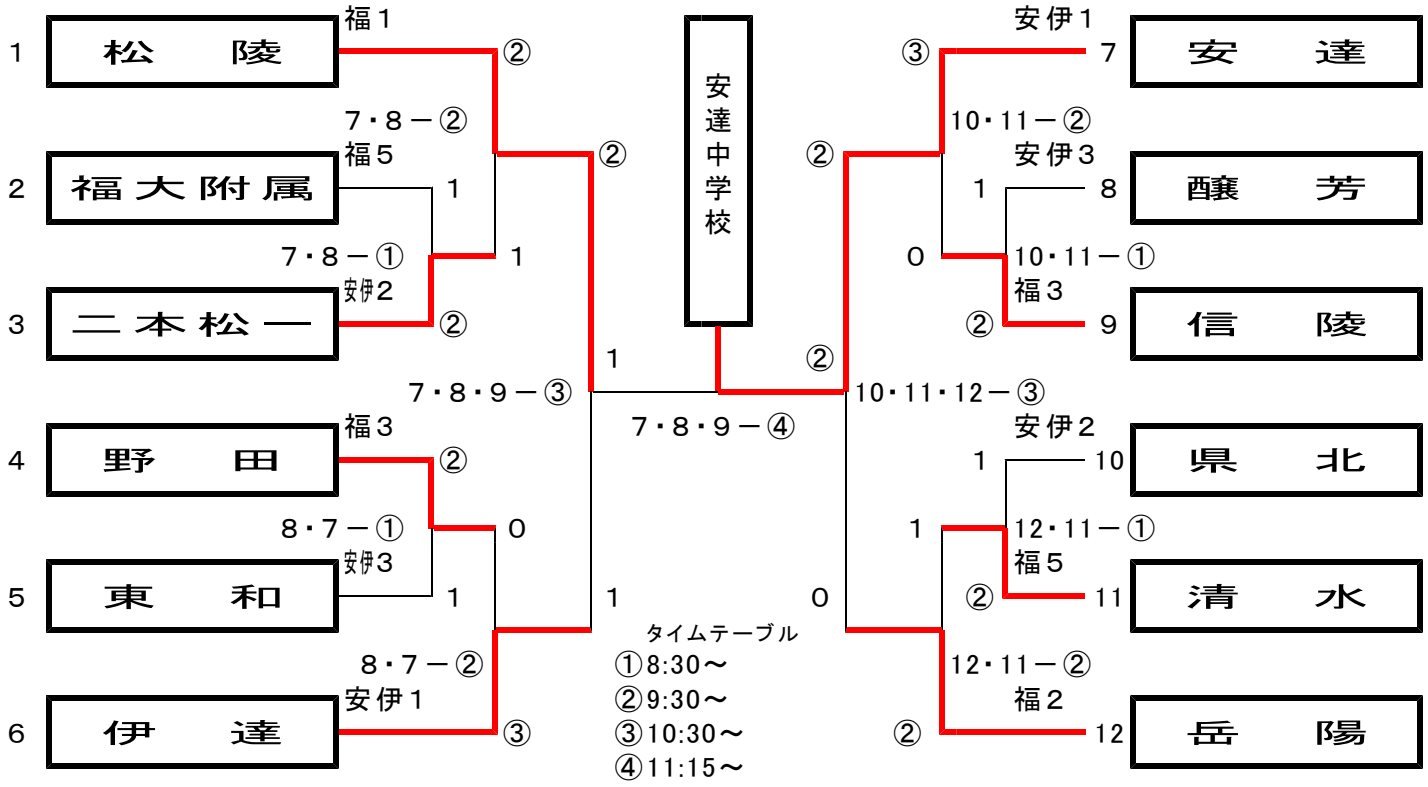
女子団体戦