平成２６年度　県北地区中学校体育大会
ソフトテニス競技

平成２６年６月１７日（火）県営あづま総合運動公園庭球場

男子団体戦

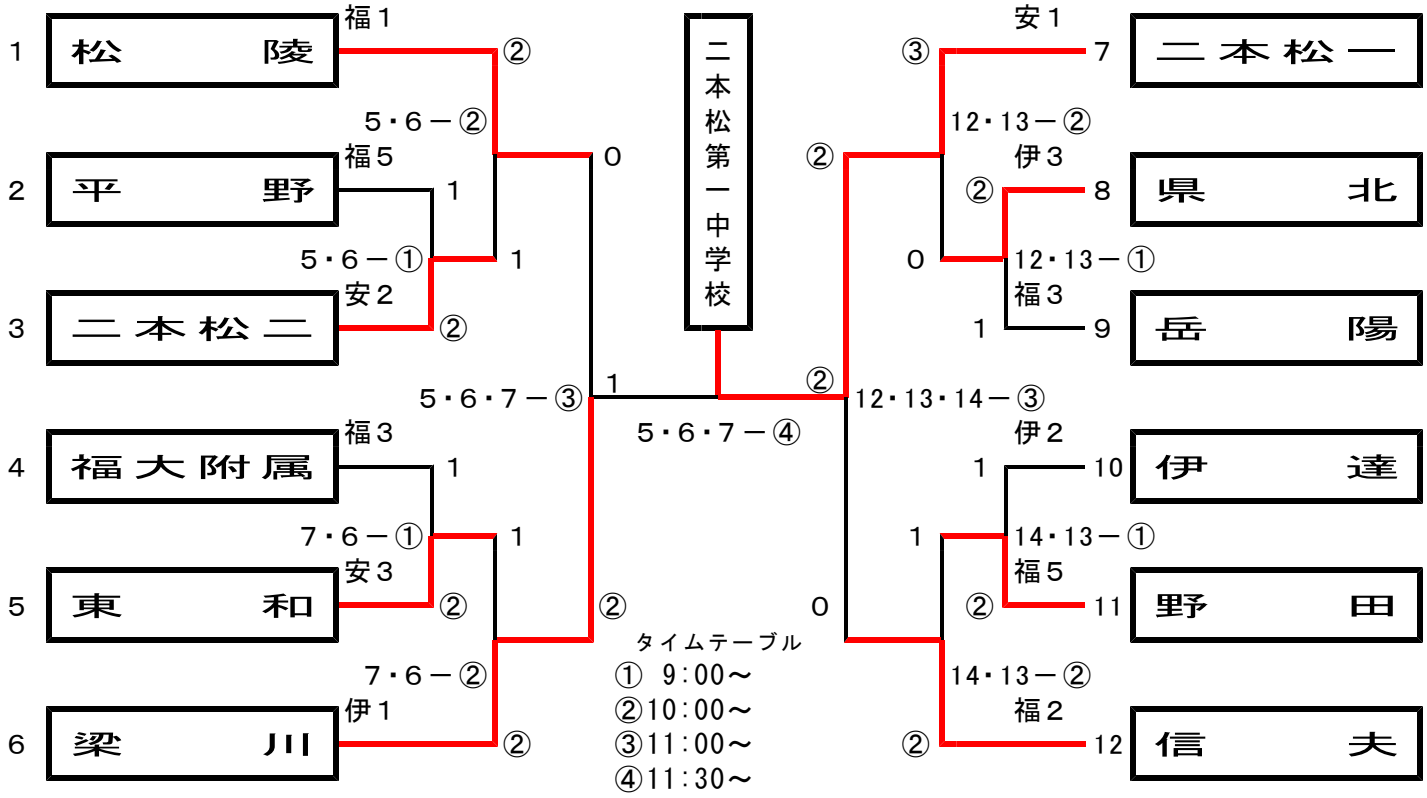
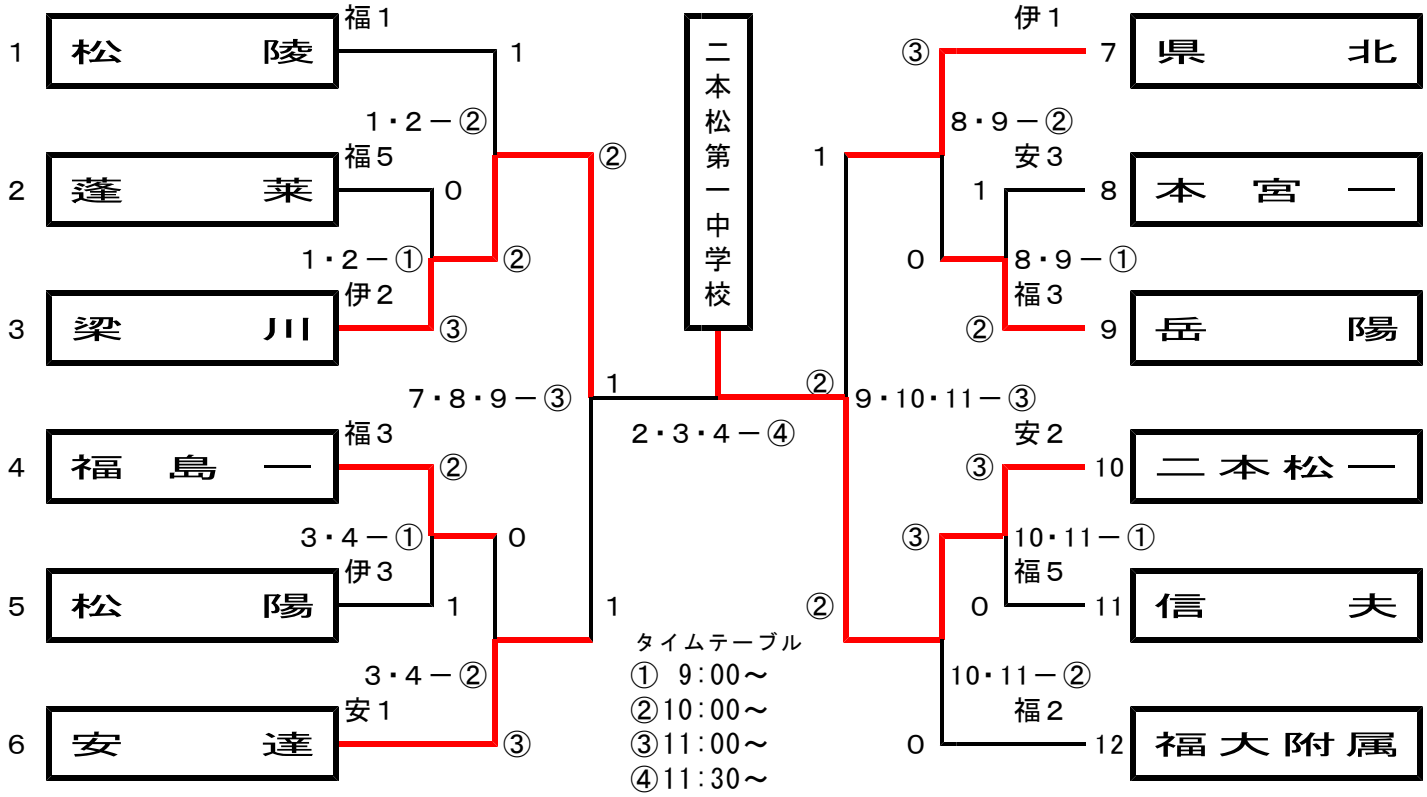
女子団体戦