平成２１年度　県北地区中学校体育大会
ソフトテニス競技

平成２１年６月１６日（火）福島市庭球場

男子団体戦

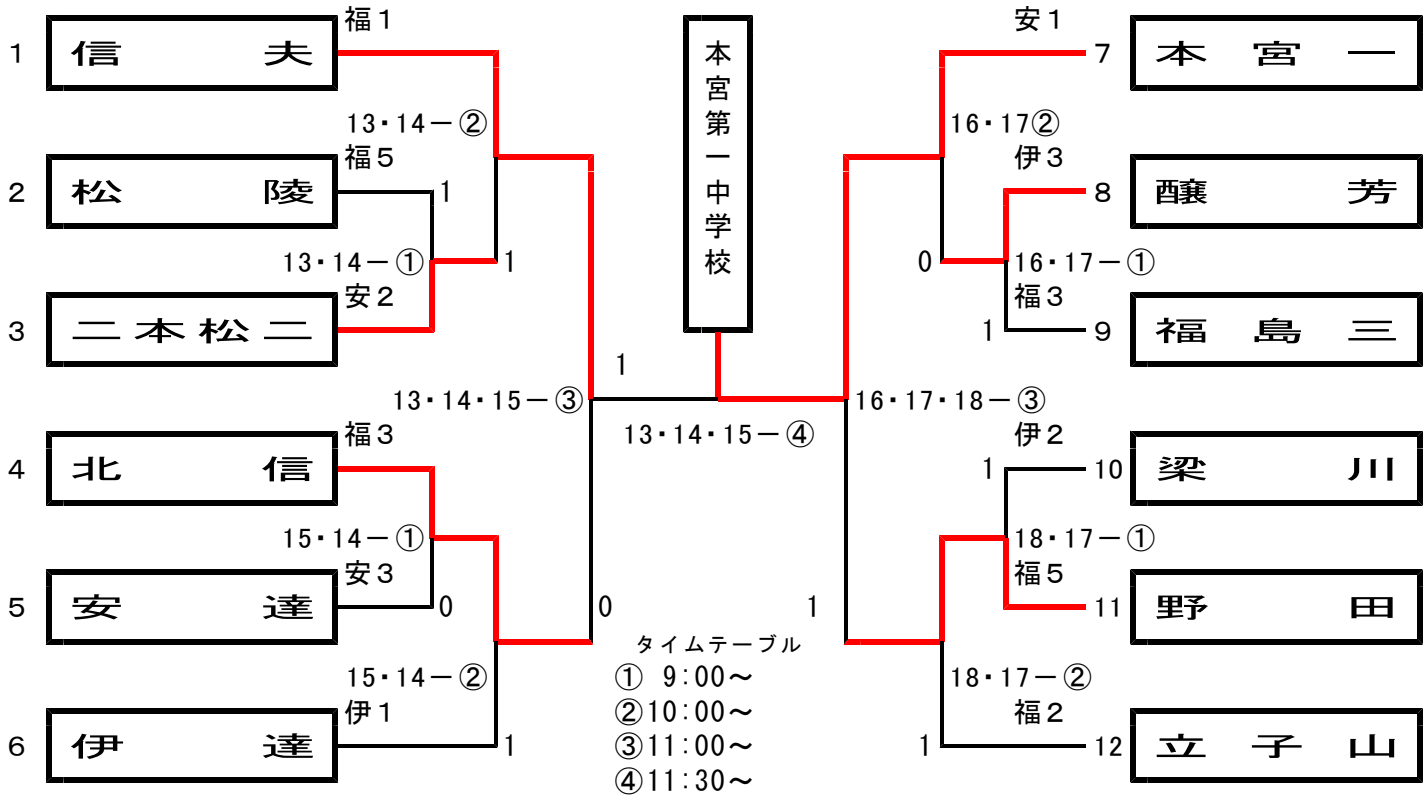
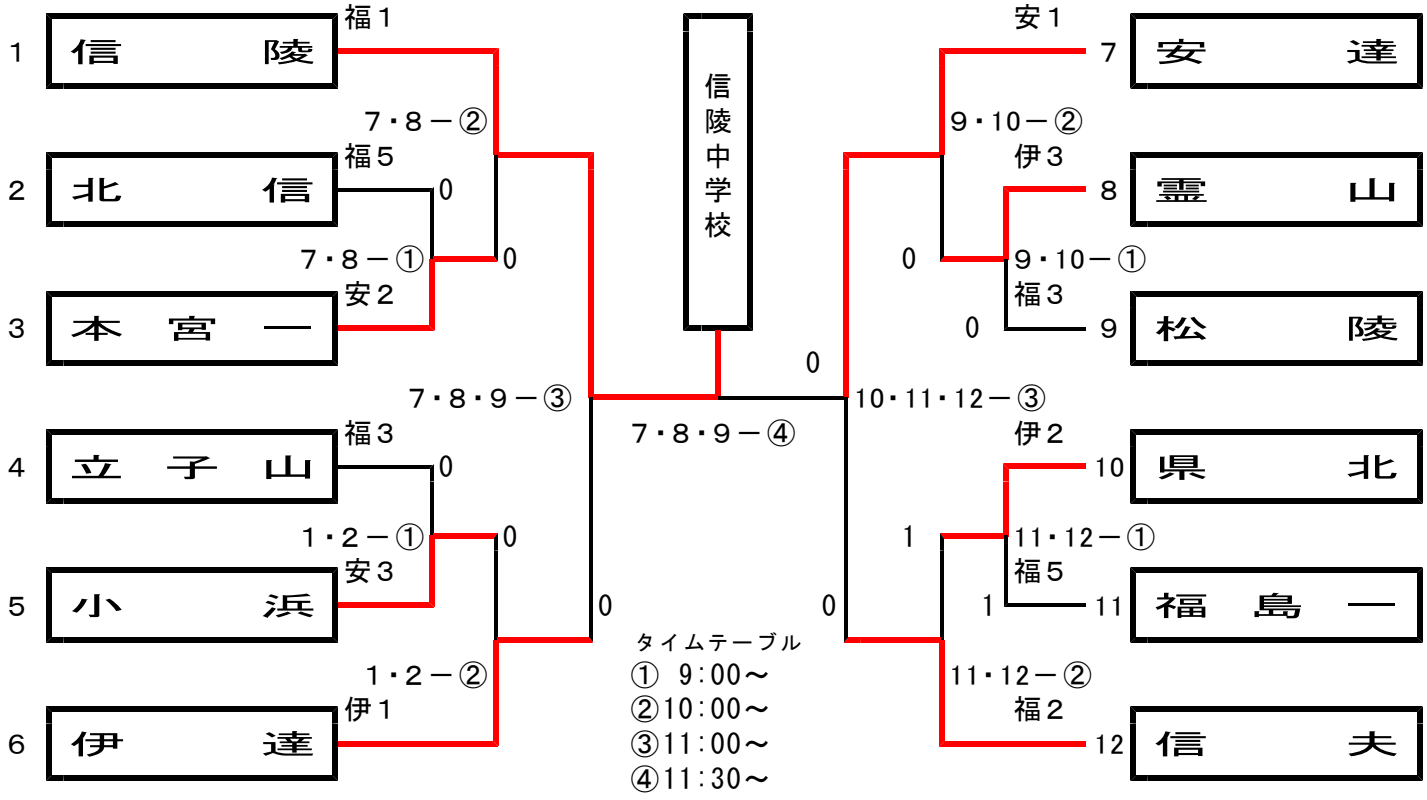
女子団体戦