第67回福島県中学校体育大会県南総合体育大会
令和6年6月11日～12日
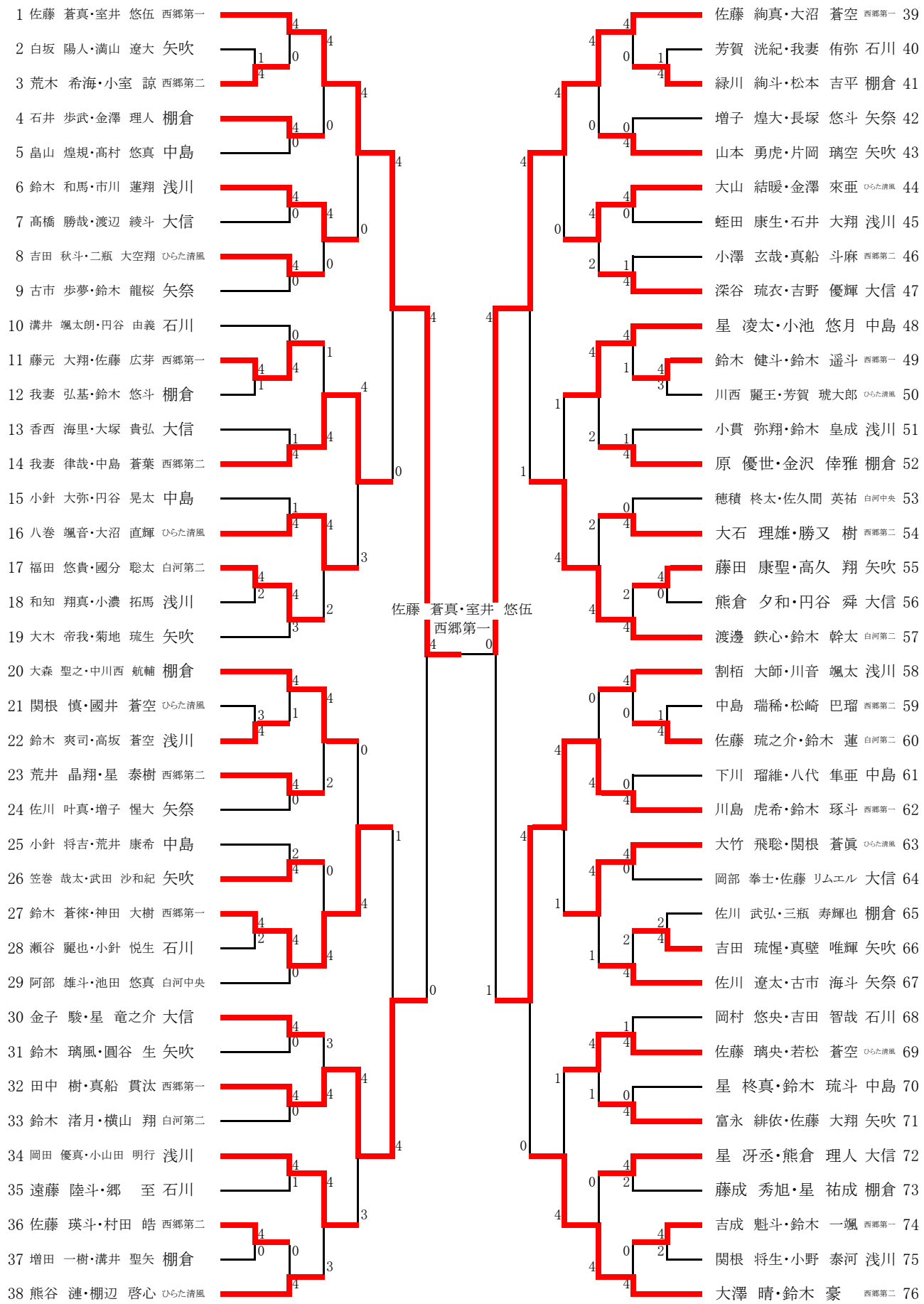
男子