令和5年度県南中体連
令和5年6月6日・7日
しらさかの森運動公園テニスコート
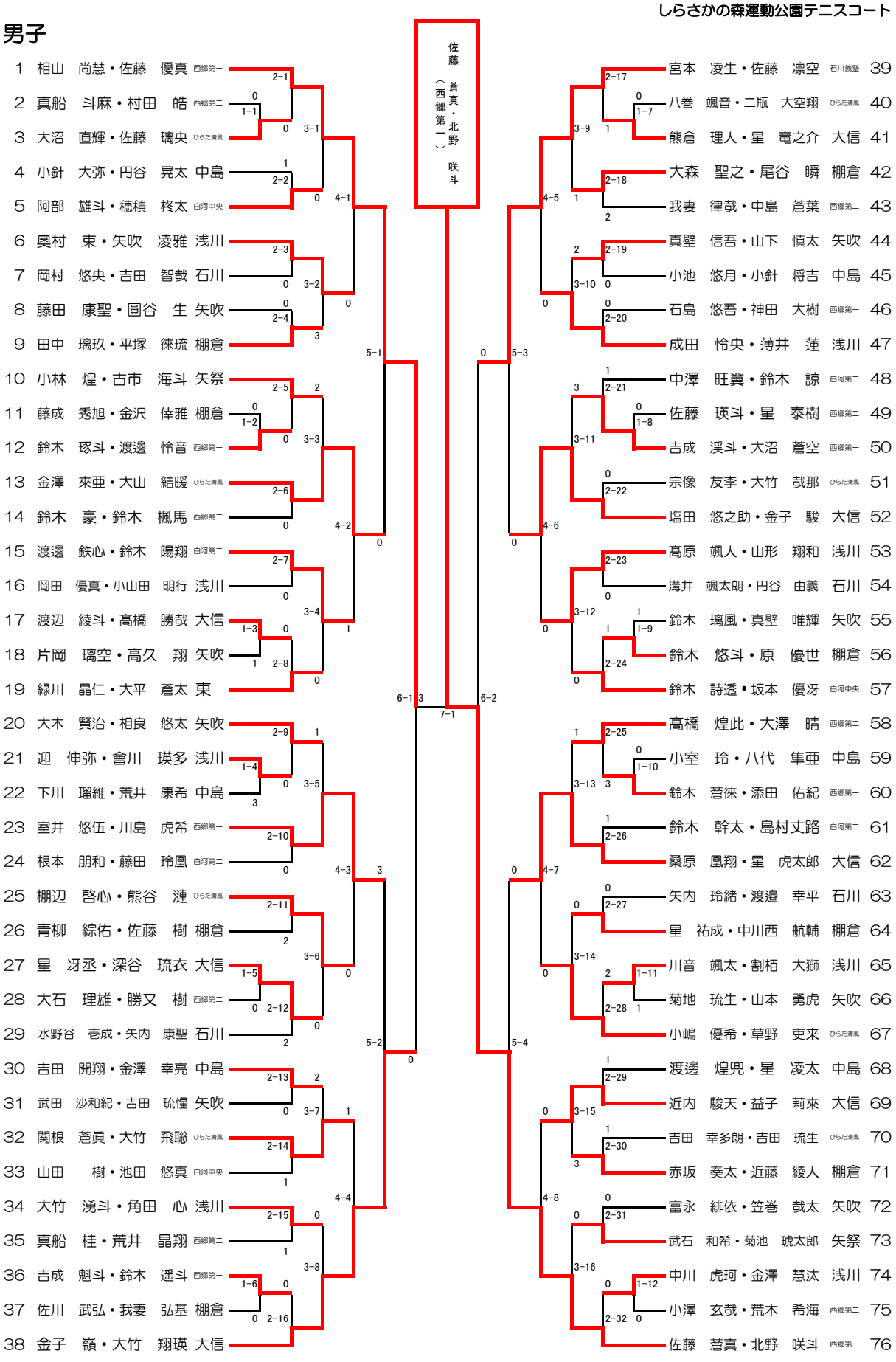
男子