県南中学校選抜ソフトテニス大会（個人戦）
平成20年10月４日
しらさかの森スポーツ公園テニスコート
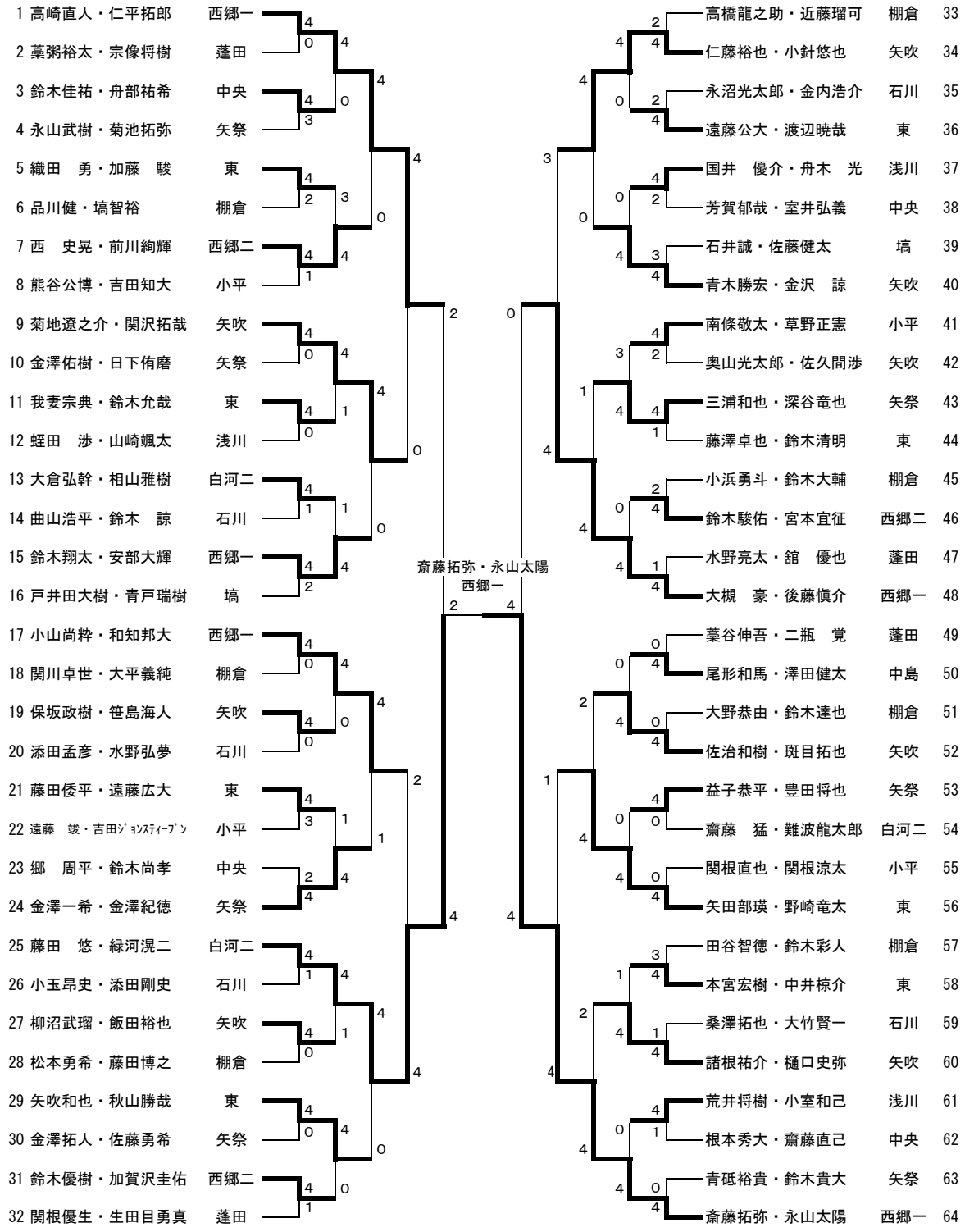
男子