福島県南中学校選抜ソフトテニス大会　個人戦
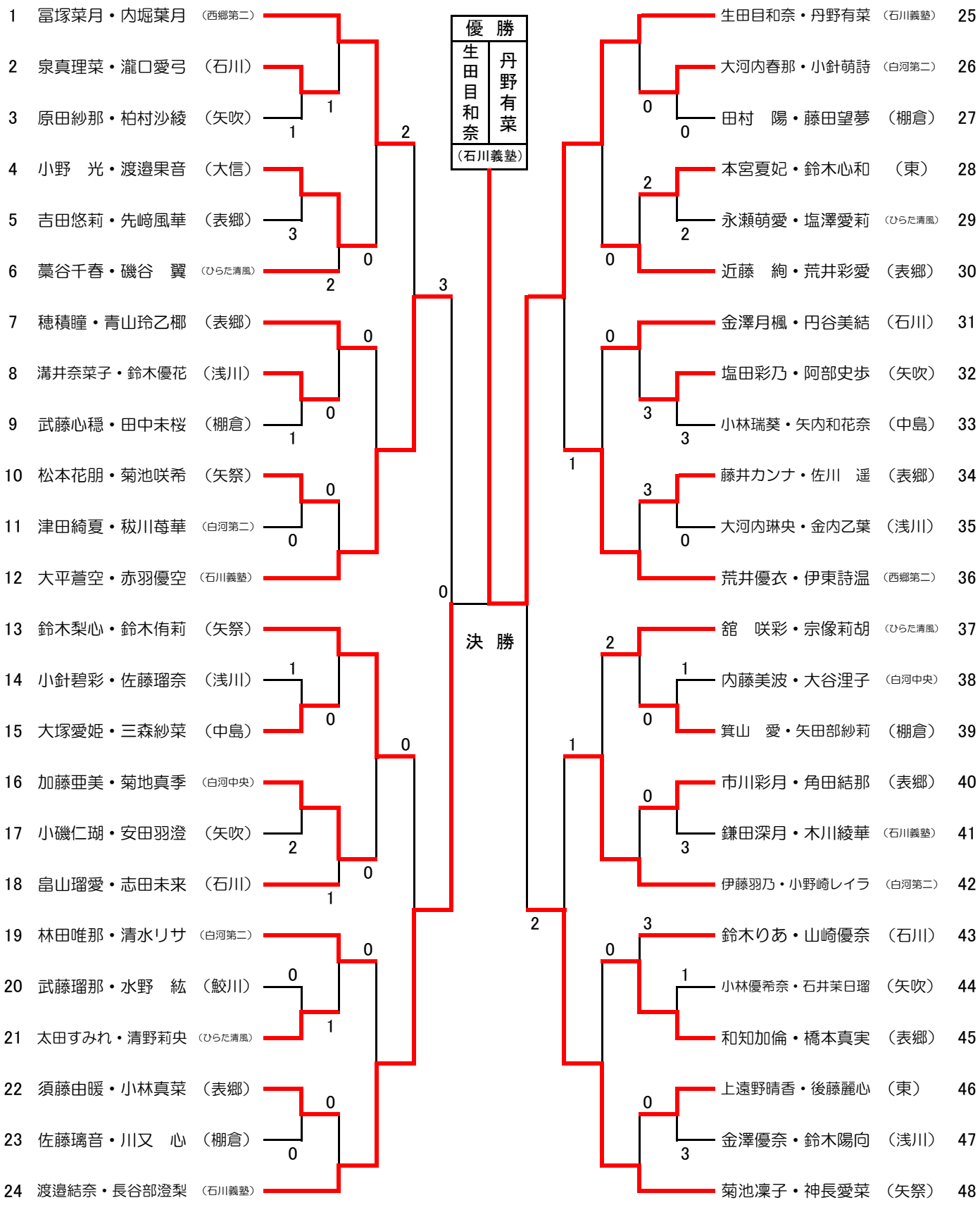
（女子の部）