福島県南中学校選抜ソフトテニス大会　個人戦
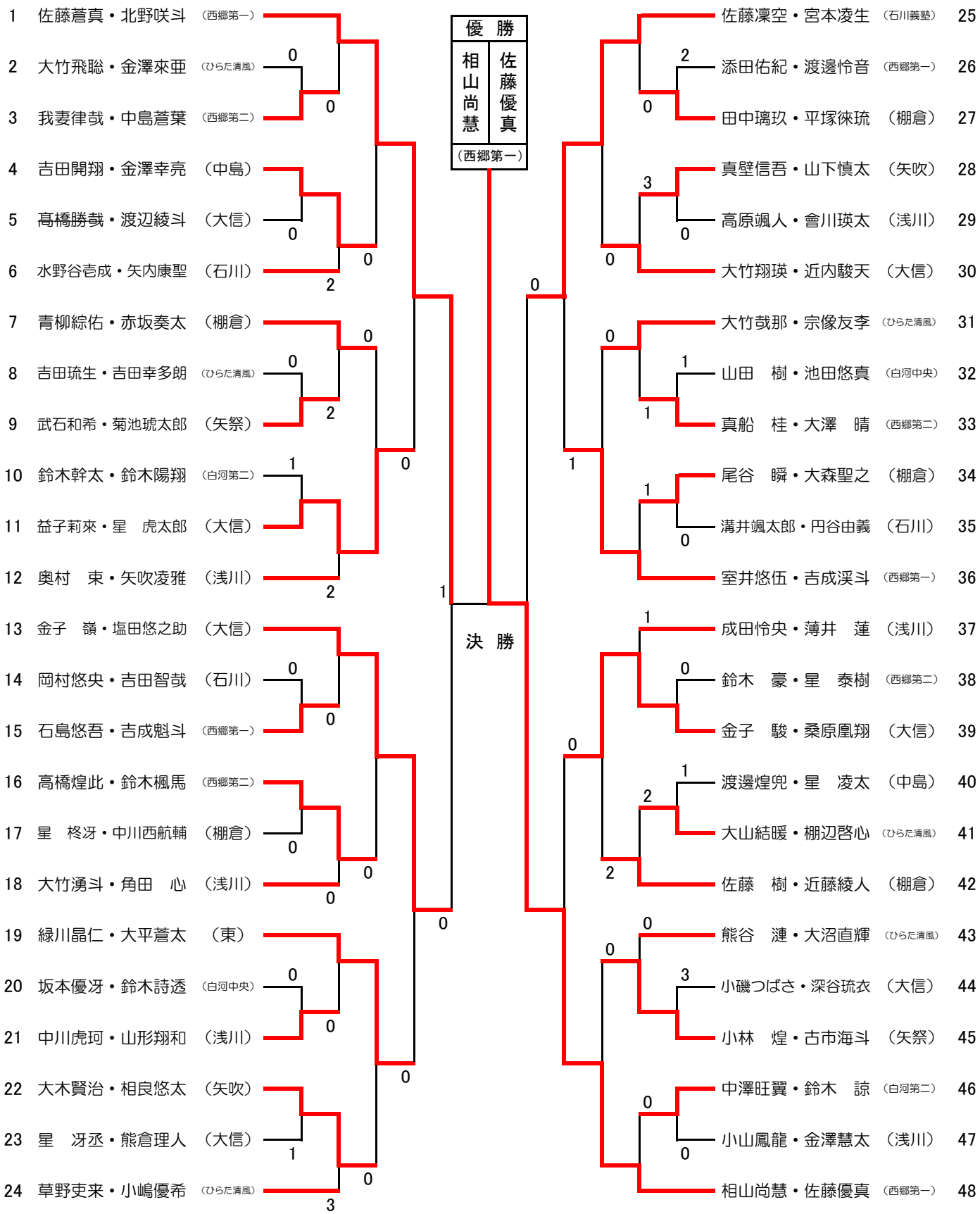
（男子の部）