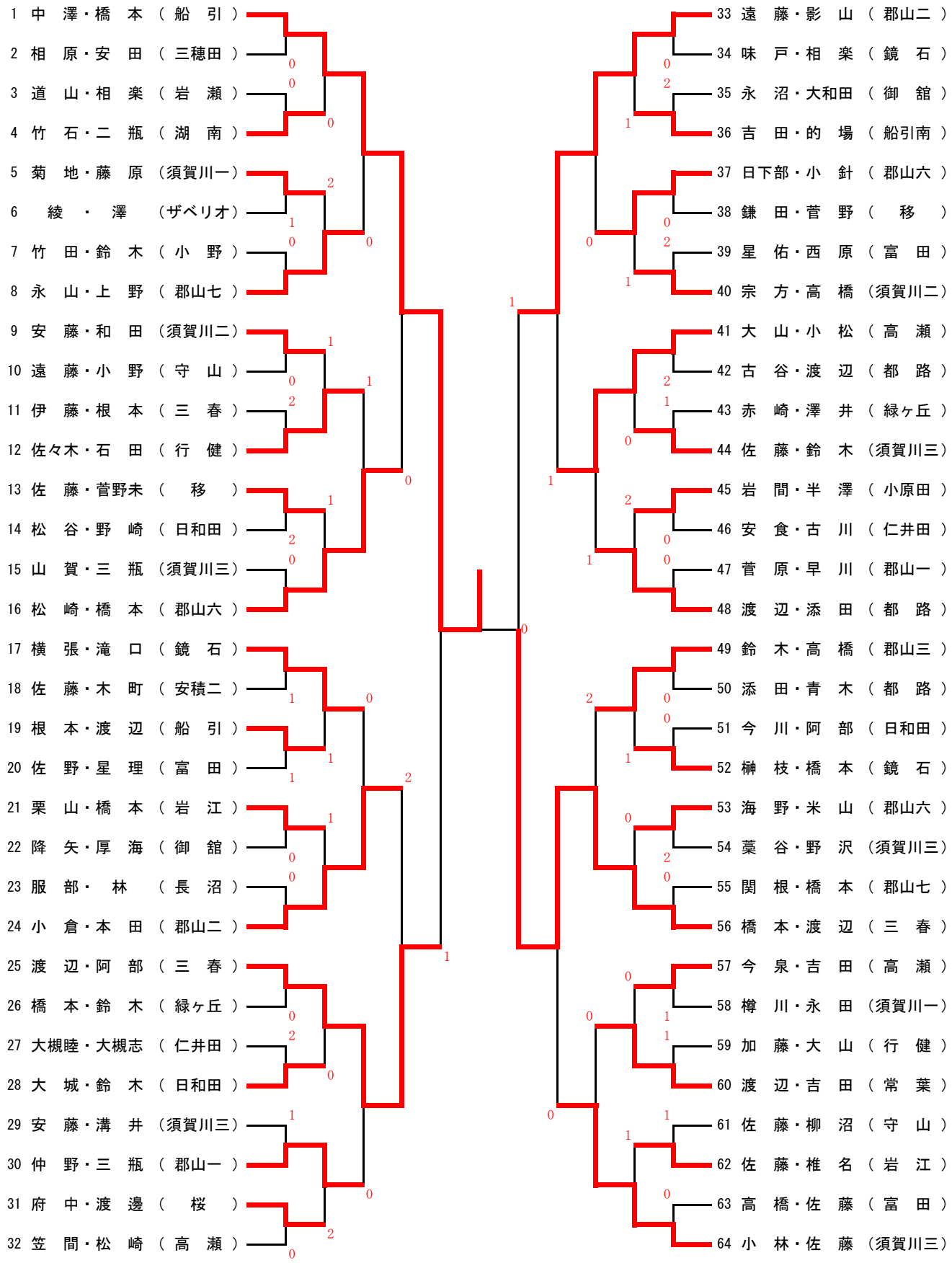平成２２年度　第１９回　県中地区中学校新人ソフトテニス大会
女子　個人戦