ソフトテニス女子個人戦対戦表

岩瀬支部中体連総合大会
平成25年5月31日(金)
牡丹台庭球場

中学生女子の部

1	熊谷　亜蓮 金田　彩花	(須三中学校)
2	真壁　涼香 有馬　彩華	(稲田中学校)
3	熊田　　優 小山　美紀	(鏡石中学校)
4	樽川　さき 岩﨑　夏香	(須一中学校)
5	根本　有生 森合　莉奈	(仁井田中学校)
6	古屋明日香 山田　妃菜	(西袋中学校)
7	桒名　　遥 安田　綾香	(長沼中学校)
8	木賊　杏佳 薄井　美花	(須二中学校)
9	海村　亜希 遠藤有莉奈	(長沼中学校)
10	柳沼　光世 大木　陽向	(須二中学校)
11	安藤　柚美 樽川あずさ	(西袋中学校)
12	國分　淳未 久野　　叶	(岩瀬中学校)
13	稲田　彩泉 村越　彩華	(鏡石中学校)
14	矢吹　優奈 國分　南帆	(須一中学校)
15	関口　舞香 青木　真佳	(須三中学校)
16	吉成　嶺奈 大河原みなみ	(稲田中学校)
17	緑川みなみ 安田ゆかり	(須三中学校)
18	有馬　未紗 橋本　春花	(鏡石中学校)
19	吉田　莉那 安藤　優雨	(須二中学校)
20	矢部　菜月 泉田　歩那	(岩瀬中学校)
21	松本　紗慧 藤田　桃子	(仁井田中学校)
22	有馬　希穂 遠藤　実夢	(稲田中学校)
23	古寺　冴佳 蕪木　優衣	(須一中学校)
24	円谷　栄美 青木　彩香	(西袋中学校)
25	熊田　奈菜 影山萌々香	(長沼中学校)
26	佐藤　優花 根本　茉実	(須二中学校)
27	吉津美紗子 玉木　愛里	(須三中学校)
28	菊池　愛梨 須田めぐみ	(須一中学校)
29	岡部　　唯 有馬　佳奈	(稲田中学校)
30	芳澤奈実乃 斎藤　真由	(仁井田中学校)
31	村上　史畝 橋本　実奈	(西袋中学校)
32	横張　寧々 渡辺　夏帆	(鏡石中学校)

33	小林　美穂 渡邊　夏葵	(須三中学校)
34	相樂　菜摘 山口希代夏	(須一中学校)
35	菅野麻由佳 遠藤　美幸	(長沼中学校)
36	遠藤沙也加 樫村　遥香	(稲田中学校)
37	根本　　佳 森田　美咲	(仁井田中学校)
38	有馬　怜奈 鈴木　亜美	(須二中学校)
39	鈴木　萌絵 味戸　咲樹	(鏡石中学校)
40	先﨑奈々子 鈴木　千智	(西袋中学校)
41	今泉　　葵 渡邊　亜海	(鏡石中学校)
42	根本　緋奈 近内美未希	(須三中学校)
43	真壁　鈴香 小林　真夢	(稲田中学校)
44	渡邉　亜美 相樂　美結	(須一中学校)
45	根本　　桃 榊枝　真紀	(須二中学校)
46	泉田　玲夢 相樂　侑加	(岩瀬中学校)
47	溝井りり子 柳沼　伶奈	(西袋中学校)
48	名城　実希 渡邊　香織	(長沼中学校)
49	高橋　真優 橋本　彩香	(稲田中学校)
50	西間木奎羅 安藤　紅葉	(須二中学校)
51	久保木楓果 有賀くらら	(須一中学校)
52	渡邉　彩香 清水　萌香	(西袋中学校)
53	川田　美涼 安藤　莉那	(岩瀬中学校)
54	稲田　円香 大河原里奈	(鏡石中学校)
55	金田梨央奈 鈴木　優香	(須三中学校)
56	深谷　萌子 小檜山紗映	(長沼中学校)
57	田所　佑麻 石井　眞子	(鏡石中学校)
58	宗像　彩香 小山　莉奈	(西袋中学校)
59	金谷　春菜 菅野　亜純	(須一中学校)
60	佐藤　里恵 有馬　美咲	(須二中学校)
61	根本　聡美 堀井　桃羽	(仁井田中学校)
62	石井菜々香 小池　美涼	(岩瀬中学校)
63	味戸美優利 保志あかね	(稲田中学校)
64	伊丹木の香 名古谷未来	(須三中学校)

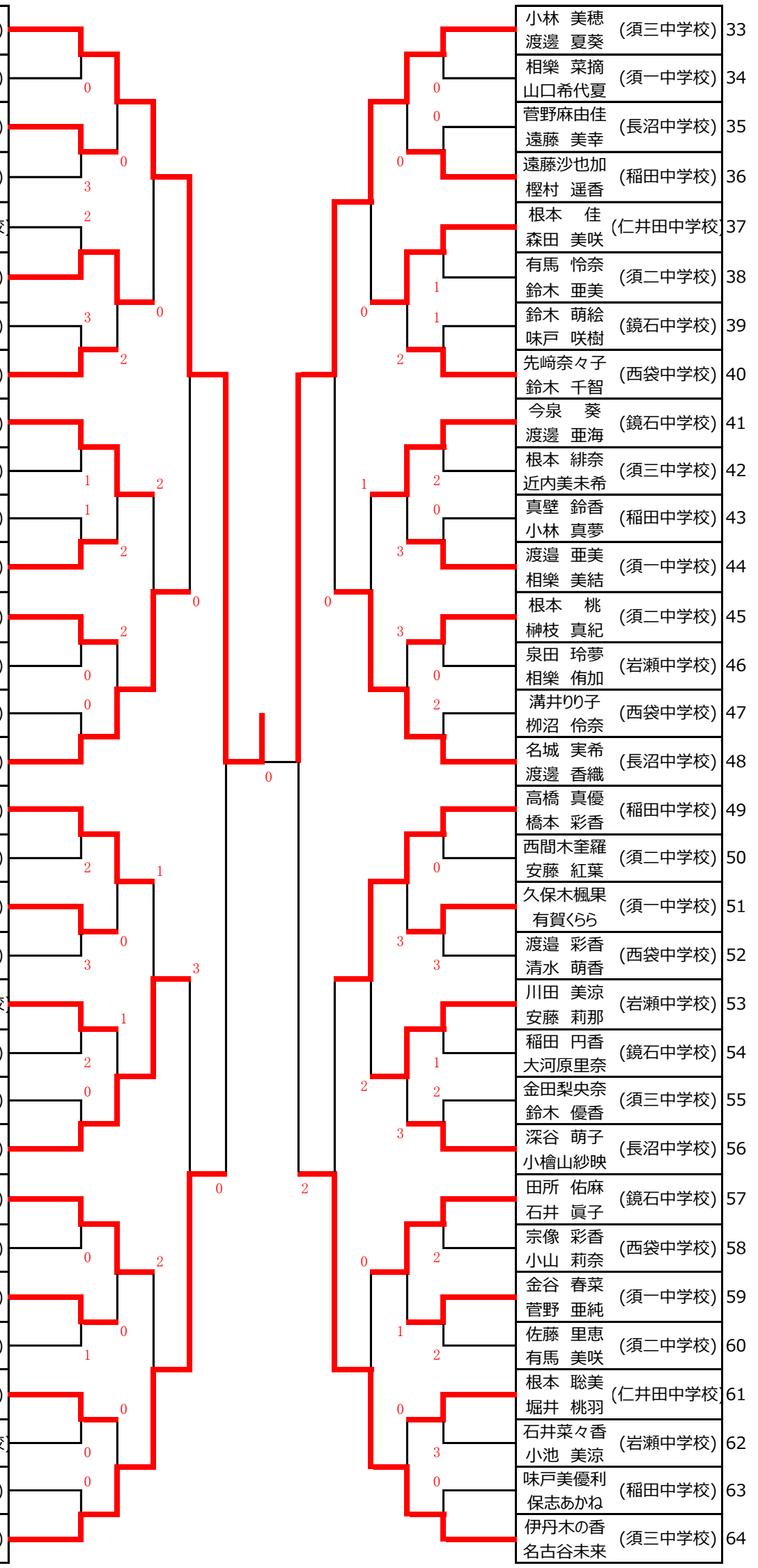

代表決定戦1～32　　3位決定戦　　代表決定戦33～64

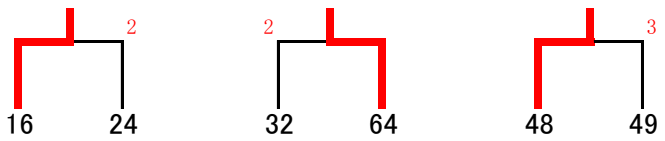
2
16
24
2
32
64
3
48
49