ソフトテニス男子個人戦対戦表

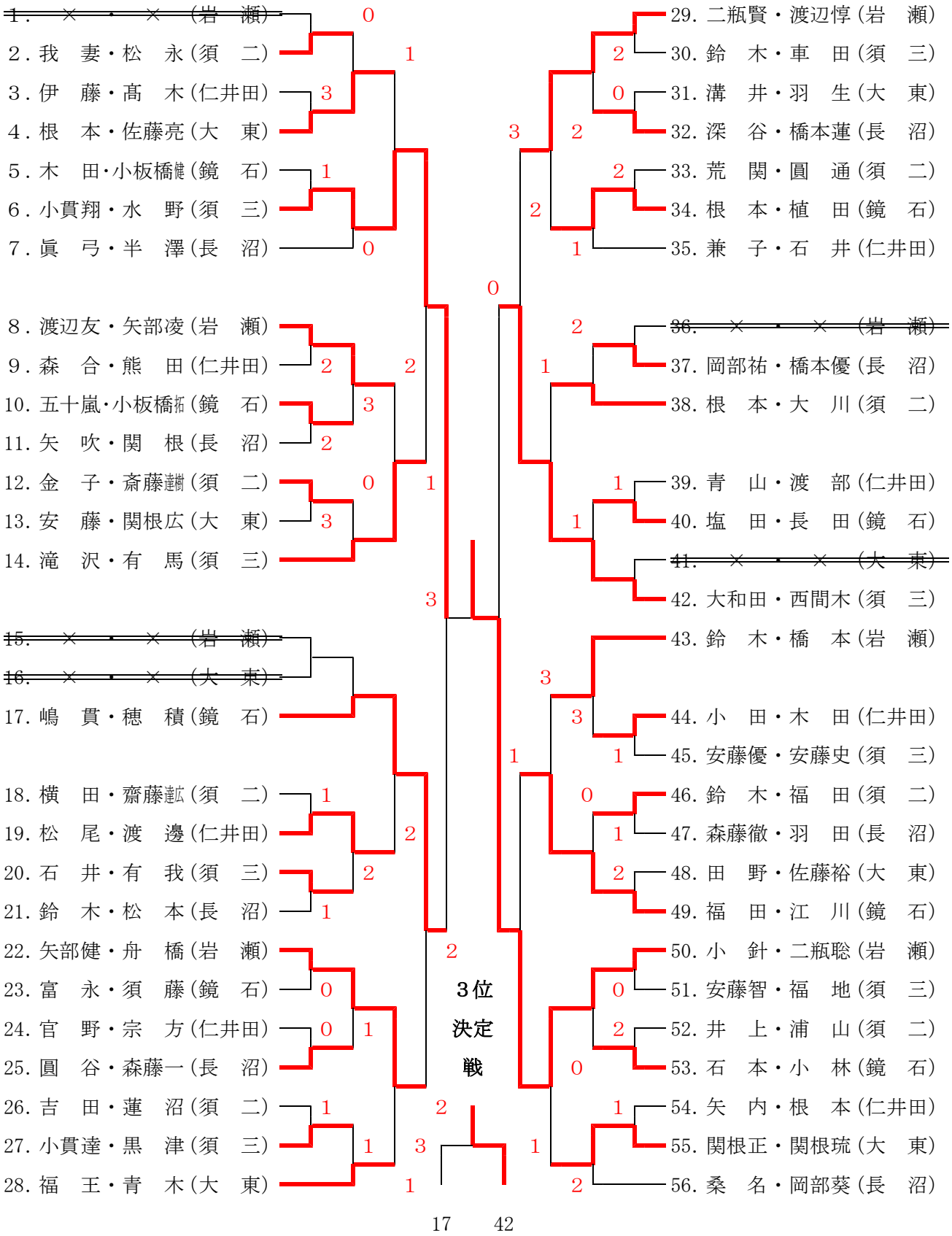

＜代表決定戦＞

14. 滝 沢・有 馬(須 三)
22. 矢部健・舟 橋(岩 瀬)
29. 二瓶賢・渡辺惇(岩 瀬)
49. 福 田・江 川(鏡 石)