岩瀬支部新人ソフトテニス女子個人戦結果

1．桑　名・相　良（長　沼）
2．鏑　木・山　寺（岩　瀬）
3．安　藤・高　橋（須　二）
4．大　平・溝　井（須　三）
~~5．　・　（仁井田）~~
6．松　崎・根　本（西　袋）
7．常松佳・橋本亜（稲　田）
8．西　勝・遠　藤（鏡　石）
9．相　馬・石　森（須　一）
10．安　藤・箭　内（須　三）
11．伊　藤・海村美（長　沼）
12．犬　井・大槻睦（仁井田）
13．佐　藤・高　坂（鏡　石）
~~14．佐久間星・渡邉（須　三）~~
15．阿久津・鈴　木（須　一）
16．水　口・高　橋（稲　田）
17．南　條・吉田薫（西　袋）
~~18．　・　（岩　瀬）~~
19．宗　方・和　田（須　二）
20．西　山・　星　（西　袋）
21．橋本果・矢　吹（稲　田）
~~22．　・　（岩　瀬）~~
23．冨　塚・高　橋（仁井田）
24．伊　藤・小　山（鏡　石）
25．羽　田・永　山（長　沼）
26．二　瓶・佐　藤（須　一）
27．斑　目・熊　田（須　三）
28．斑　目・長　尾（稲　田）
29．古　川・吉　田（仁井田）
~~30．　・　（須　三）~~
31．樽川里・菊　地（須　一）
32．齋　藤・小　川（長　沼）
33．渡　邉・佐藤悠（須　三）
34．常　松・相　楽（鏡　石）
35．橋　本・二　瓶（岩　瀬）
36．藤　井・相　楽（西　袋）
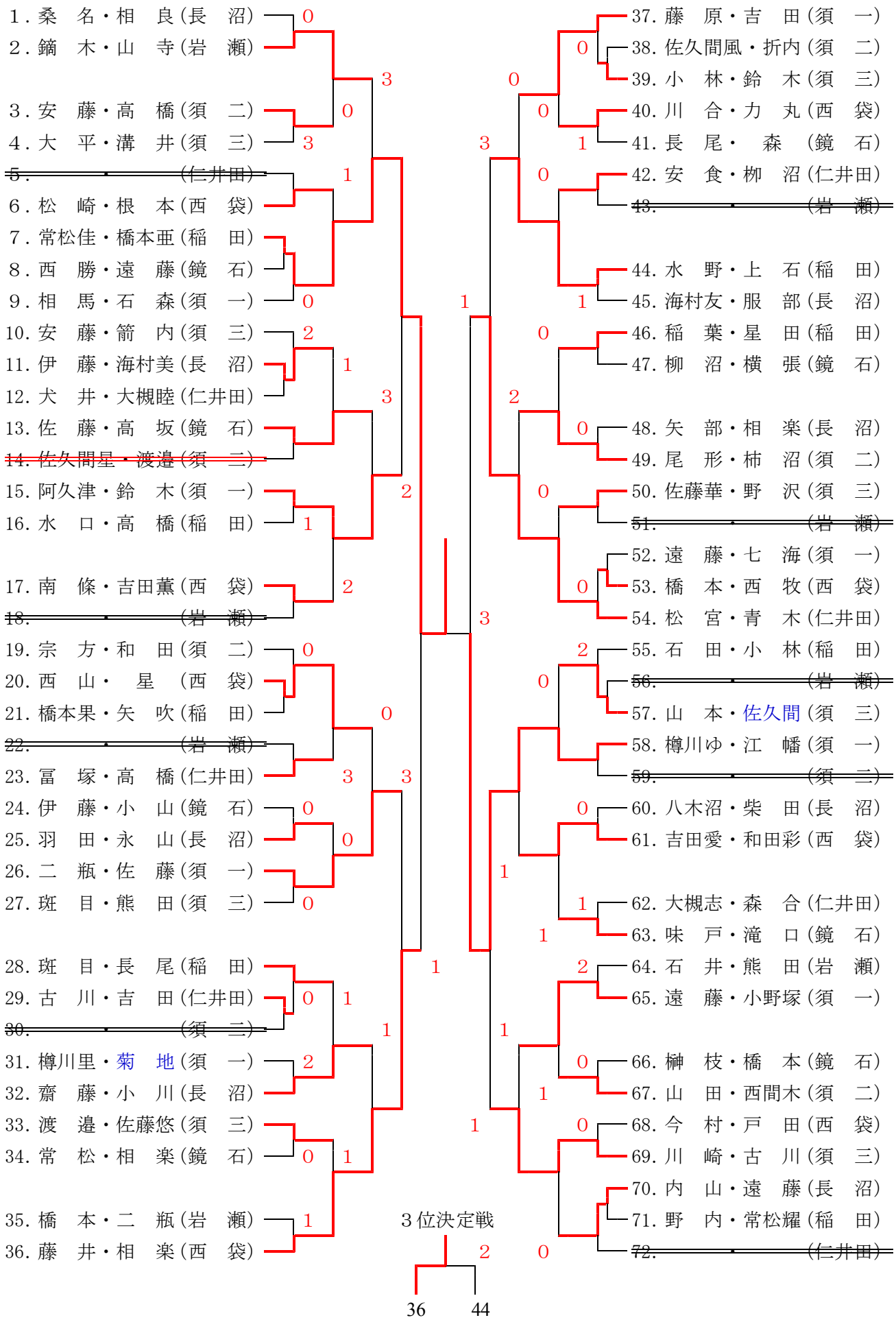
37．藤　原・吉　田（須　一）
38．佐久間風・折内（須　二）
39．小　林・鈴　木（須　三）
40．川　合・力　丸（西　袋）
41．長　尾・　森　（鏡　石）
42．安　食・柳　沼（仁井田）
~~43．　・　（岩　瀬）~~
44．水　野・上　石（稲　田）
45．海村友・服　部（長　沼）
46．稲　葉・星　田（稲　田）
47．柳　沼・横　張（鏡　石）
48．矢　部・相　楽（長　沼）
49．尾　形・柿　沼（須　二）
50．佐藤華・野　沢（須　三）
~~51．　・　（岩　瀬）~~
52．遠　藤・七　海（須　一）
53．橋　本・西　牧（西　袋）
54．松　宮・青　木（仁井田）
55．石　田・小　林（稲　田）
~~56．　・　（岩　瀬）~~
57．山　本・佐久間（須　三）
58．樽川ゆ・江　幡（須　一）
~~59．　・　（須　三）~~
60．八木沼・柴　田（長　沼）
61．吉田愛・和田彩（西　袋）
62．大槻志・森　合（仁井田）
63．味　戸・滝　口（鏡　石）
64．石　井・熊　田（岩　瀬）
65．遠　藤・小野塚（須　一）
66．榊　枝・橋　本（鏡　石）
67．山　田・西間木（須　二）
68．今　村・戸　田（西　袋）
69．川　崎・古　川（須　三）
70．内　山・遠　藤（長　沼）
71．野　内・常松耀（稲　田）
~~72．　・　（仁井田）~~