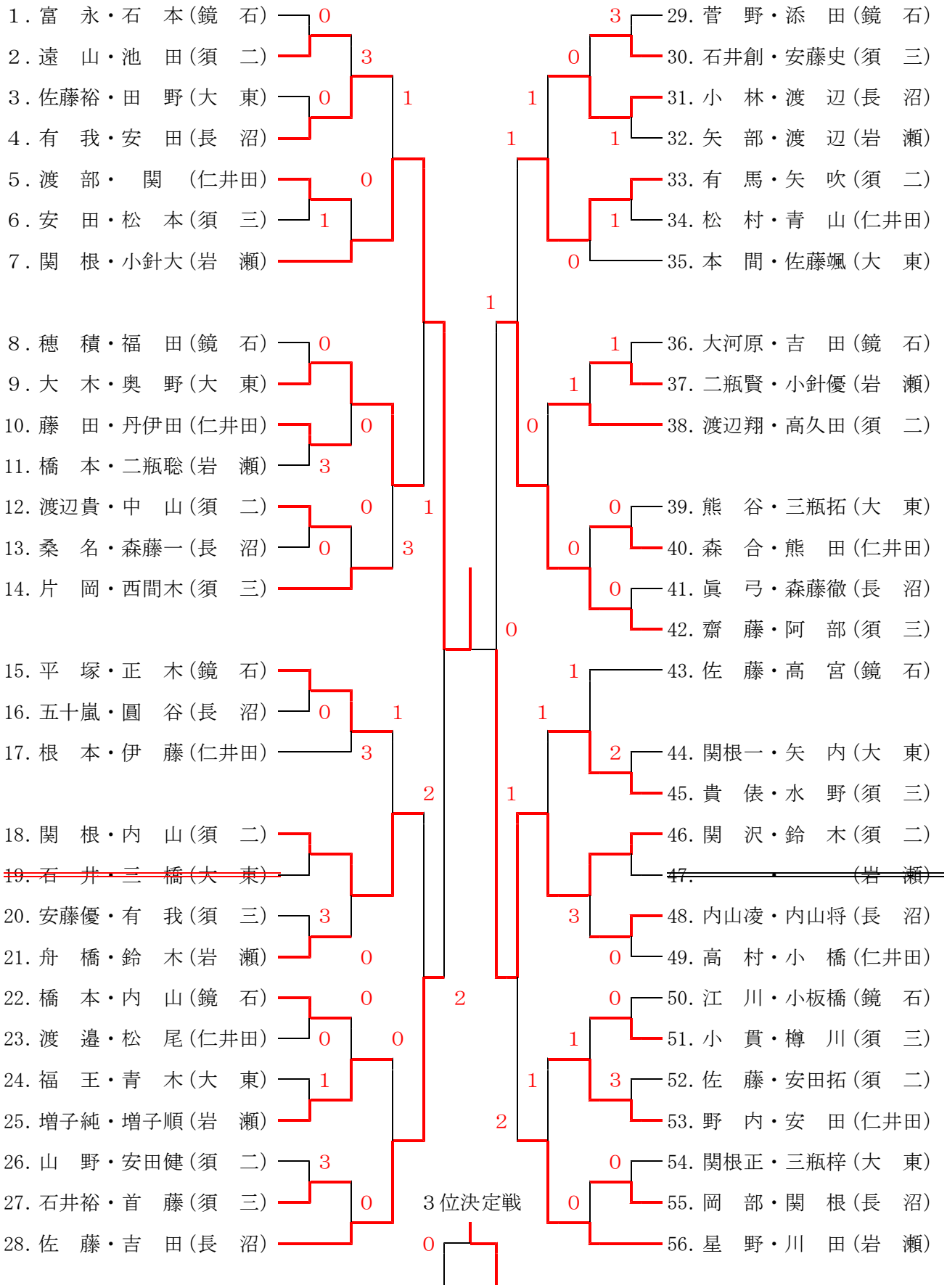岩瀬支部新人ソフトテニス男子個人戦結果