## 男子団体戦組み合わせ

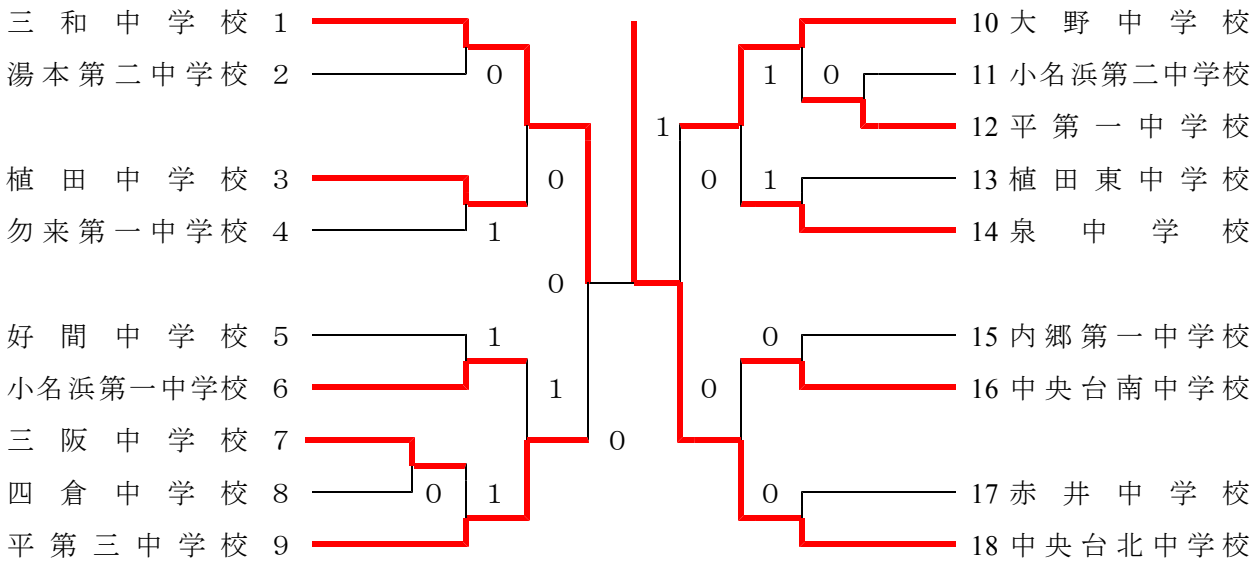

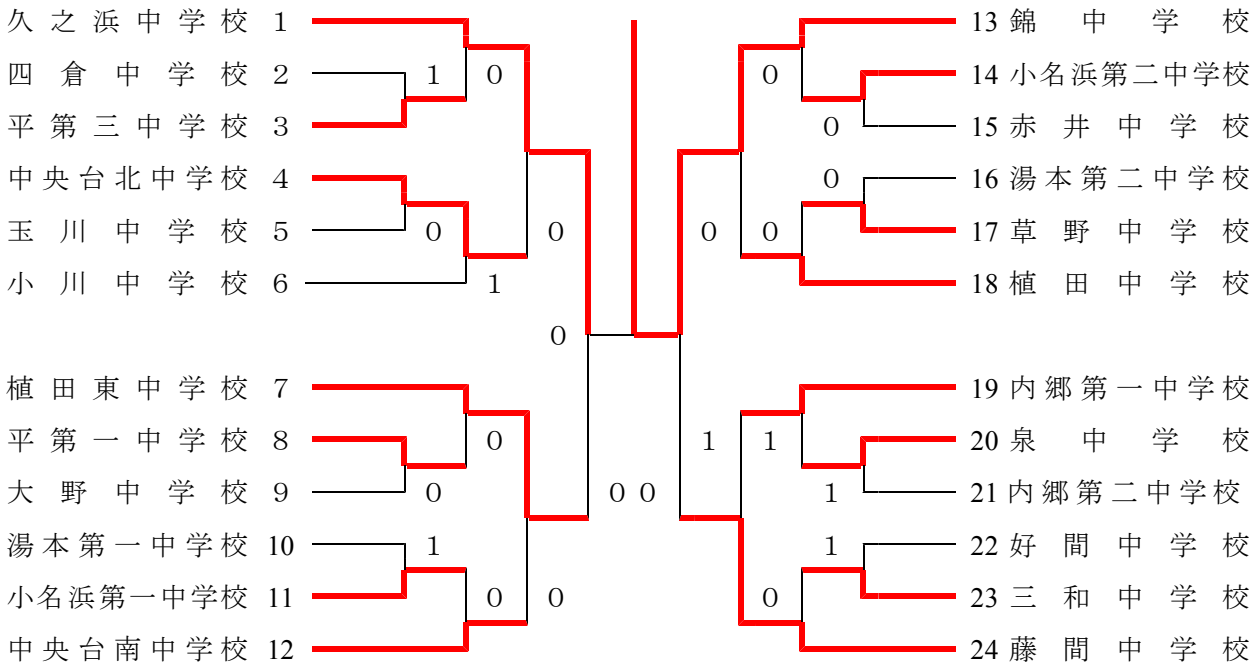
## 女子団体戦組み合わせ